nice

nice 1 usa

Copyright by Albini & Fontanot S.p.A., first publication May 21, 2014

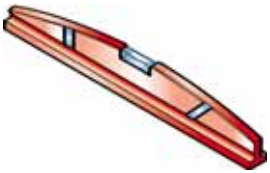

PH 2

2,5 mm (3/32")
3 mm (1/8")
4 mm (5/32")
5 mm (13/ 64")
12 mm (15/32")

13 mm (33/64")
17 mm (43/64")
30 mm (1-3/16")

Ø 8 x 120 mm
(D 5/16" x 4-23/32")
Ø 12 x 120 mm
(D 15/32" x 4-23/32")

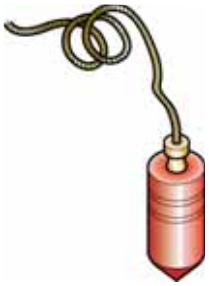

Ø 2,5 mm (3/32")
Ø 5 mm (13/64")

Ø 10 mm (25/64")
Ø 13 mm (33/64")

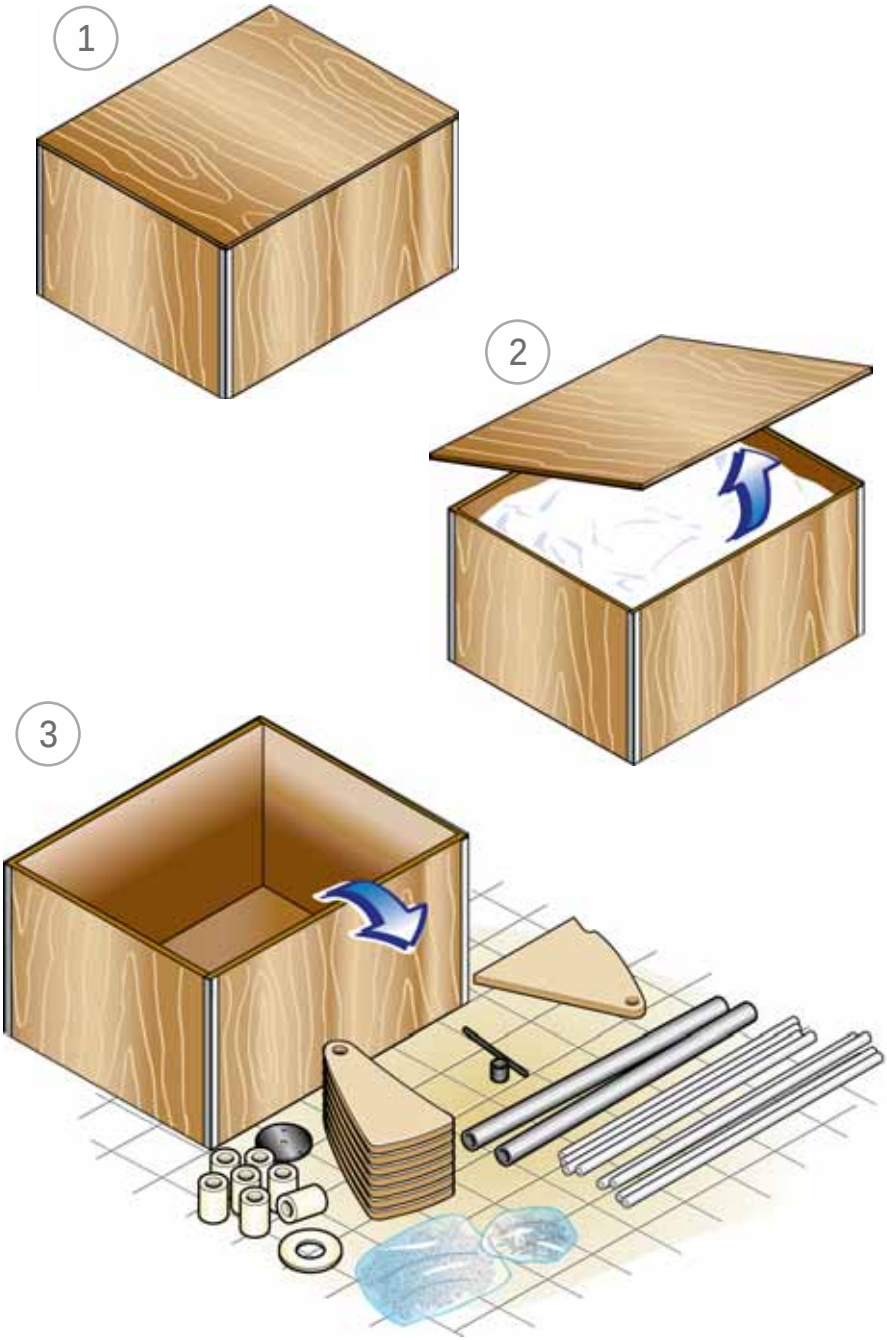
1
2
3

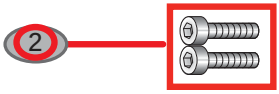

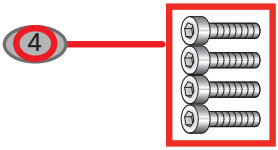

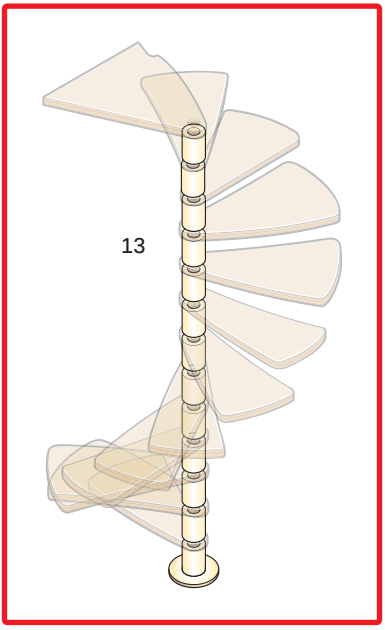

A02

1

A03

6

A18

1

A20 1	B01 1	B02 49
B03 1	B04 1	B05 1
B08 2	B12 7	B17 1
B46 2	B47 1	B54 33
B55 33	B82 24	BE3 32

C03 H = 935 mm (36-13/16")

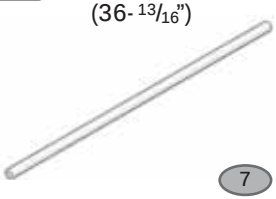

7

C03 H = 1090 mm (42-15/16")

12

C03 H = 1190 mm (46-7/8")

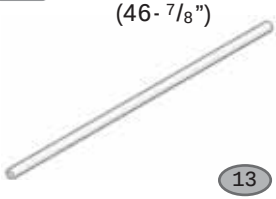

13

C04

1

C13

37

C49

2

C50

2

C85

5

C87

4

C88

5

C89

85

C90

7

C91

5

C92

2

CC5

32

CC6

32

D01

4

D45

91

D47

13

E04

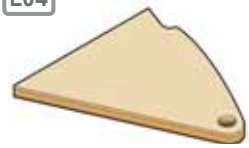

1

F01

8

F07

1

F08

4

F09

2

F12

2

F23

37

G01

1

G02

2

G03

1

L31

12

X01

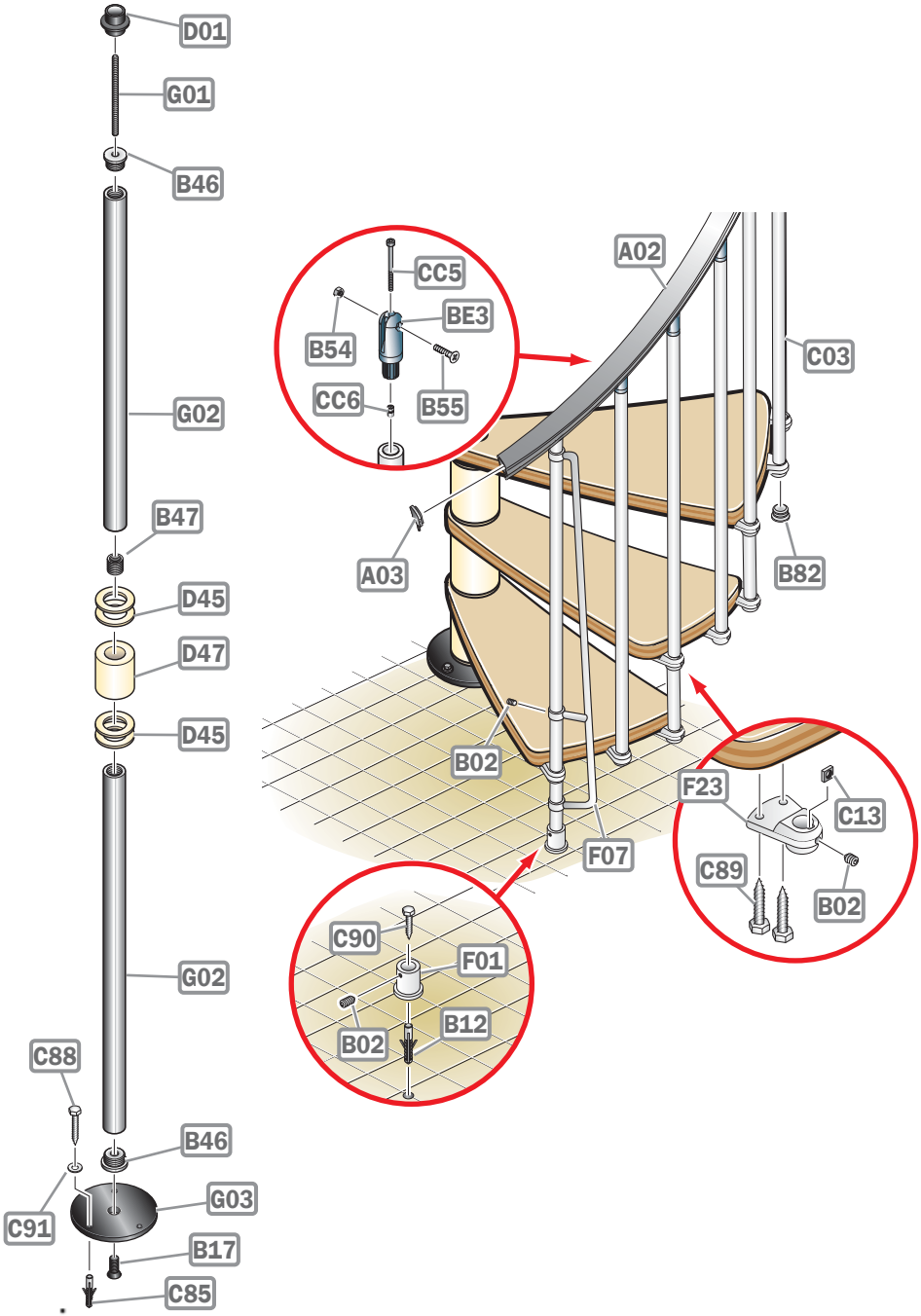
D01
G01
B46
G02
B47
D45
D47
D45
G02
C88
B46
G03
C91
B17
C85
CC5
BE3
B54
CC6
B55
A02
C03
A03
B82
B02
F23
C13
C89
B02
F07
C90
F01
B02
B12

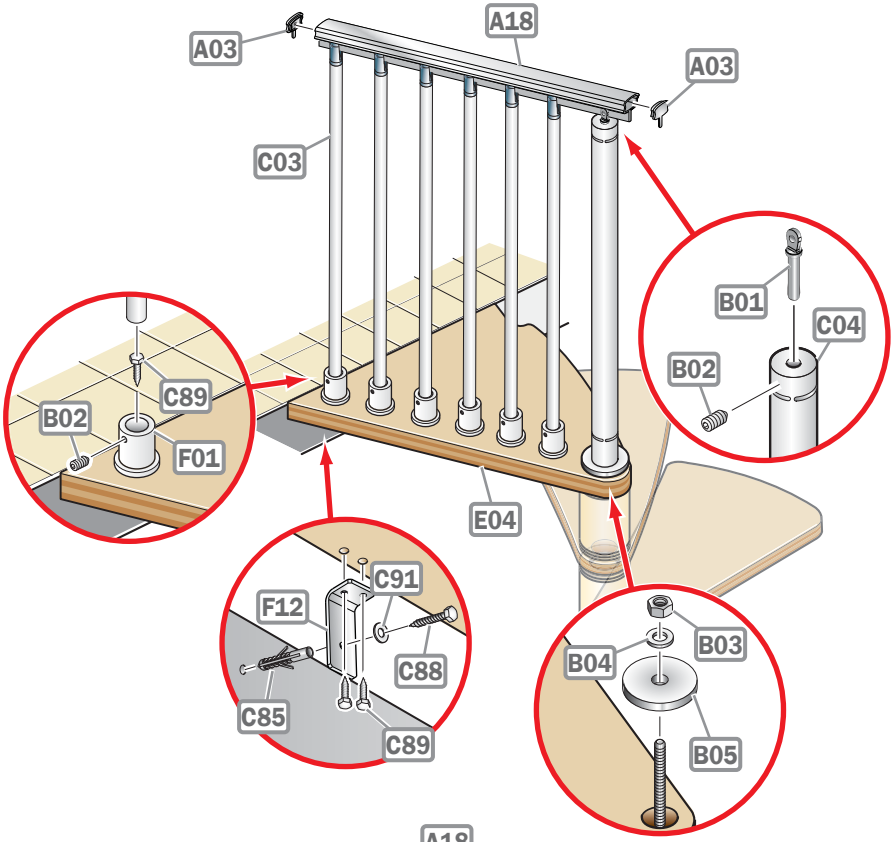
A03
A18
A03
C03
B01
C04
B02
C89
B02
F01
E04
C91
F12
C88
C85
C89
B04
B03
B05

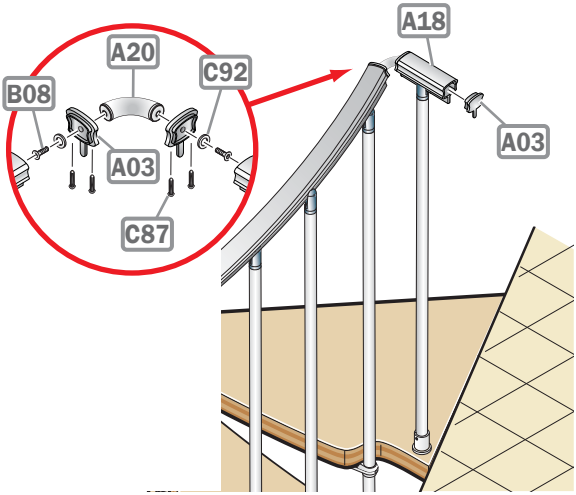
A18
A20
C92
B08
A03
A03
C87

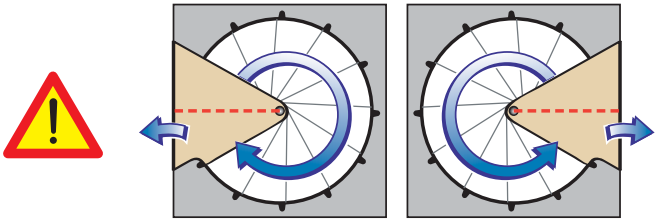

4 a

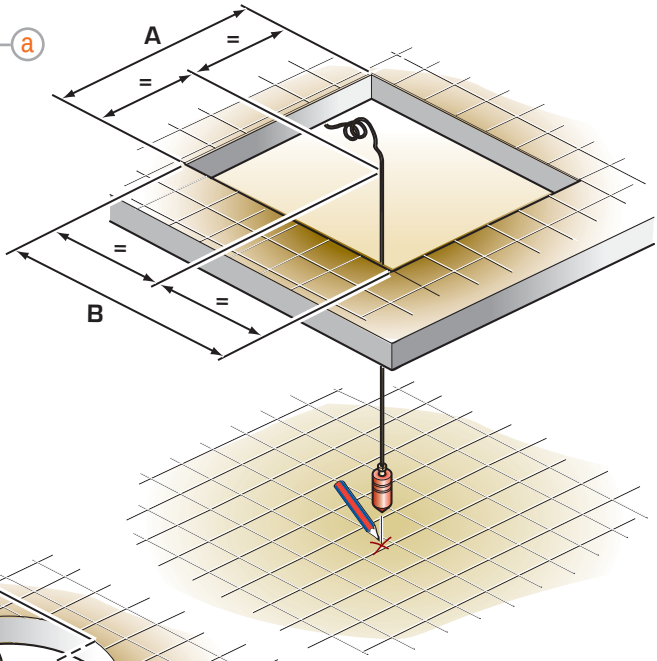

4 b

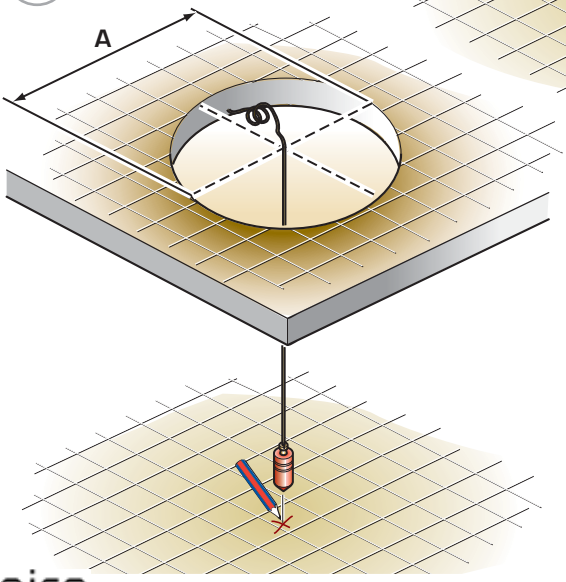

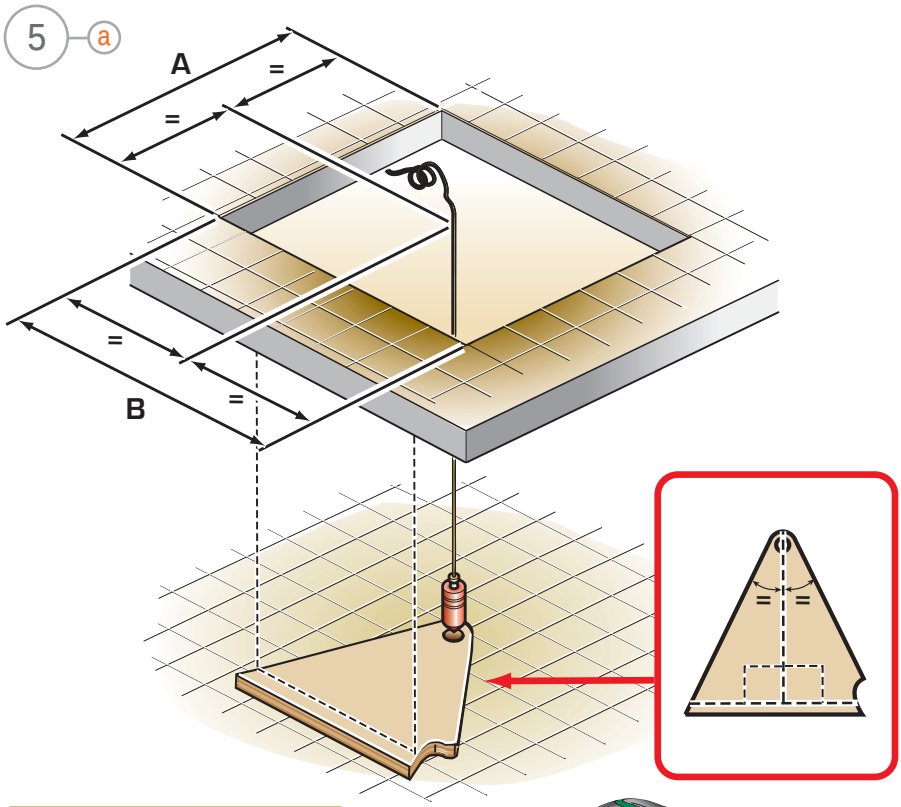
5
a
A
=
=
=
=
B

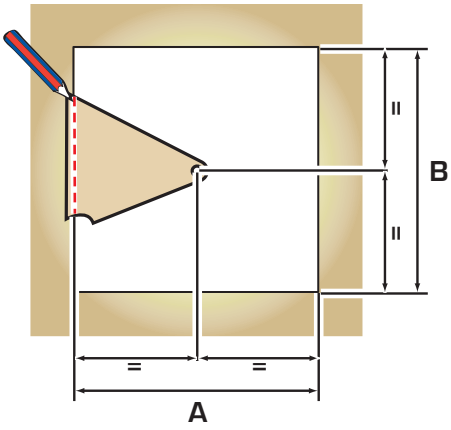
=
=
B
=
=
A

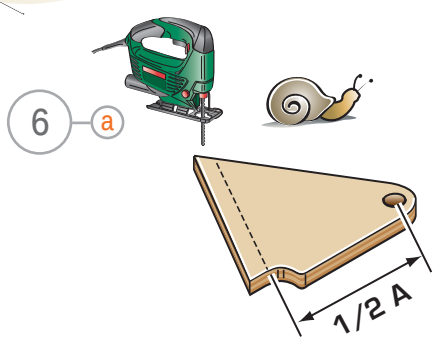
6
a
1/2 A

5 b

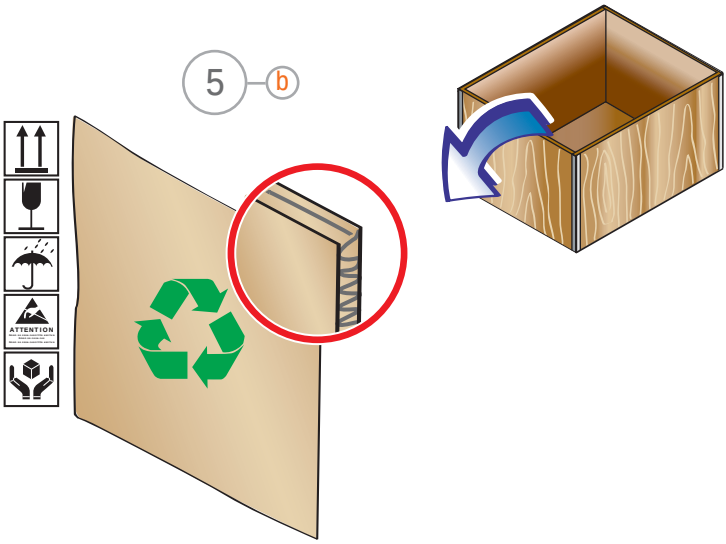

6 b

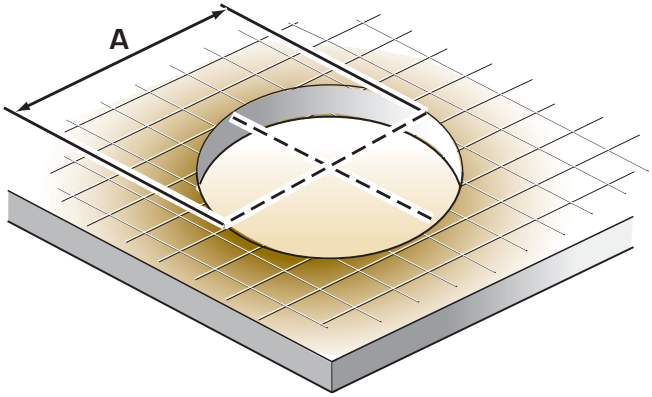

7 b

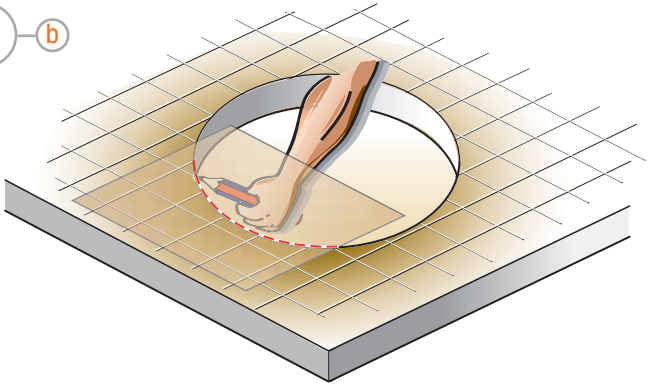

8 b

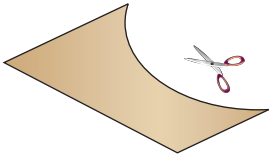

9 b

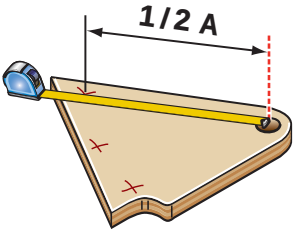

10 b

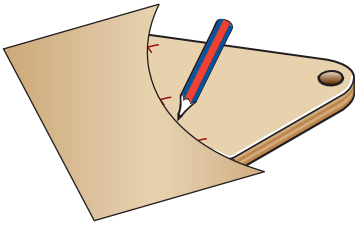

11 b

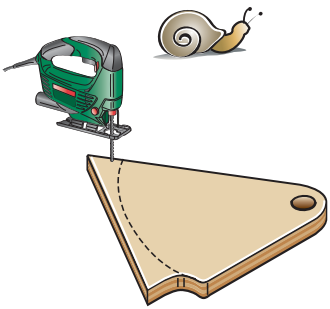

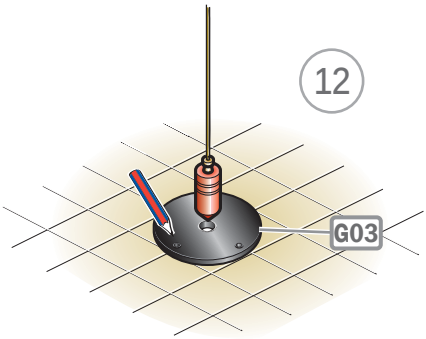
12
G03

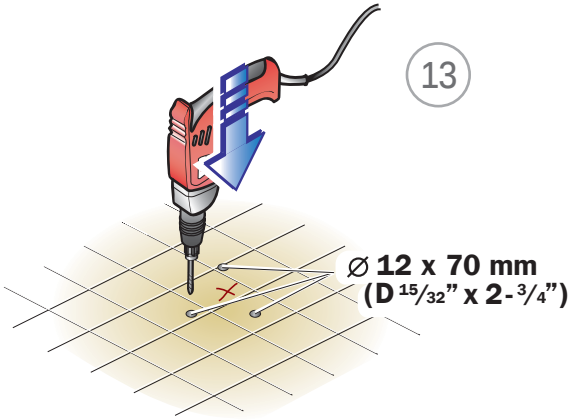
13
Ø 12 x 70 mm
(D 15/32" x 2-3/4")

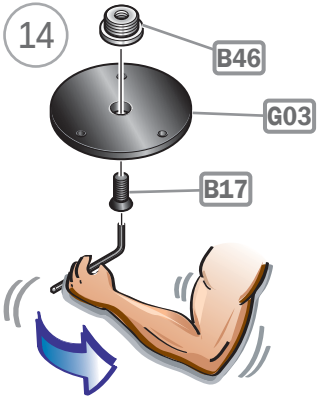
14
B46
G03
B17

15

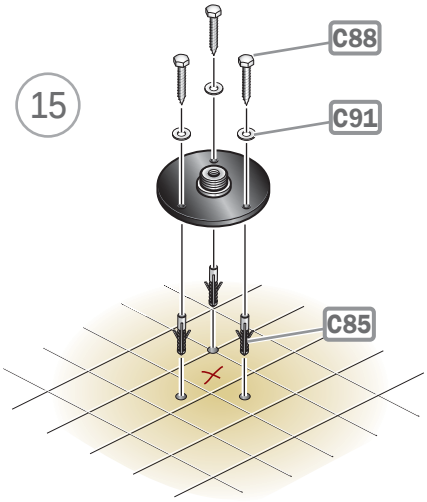

16

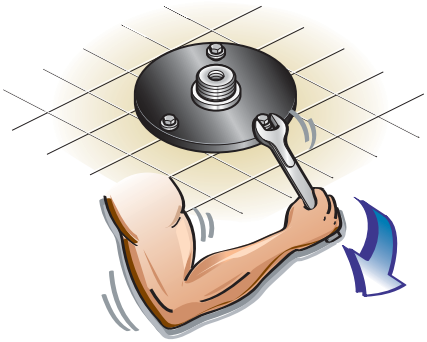

17

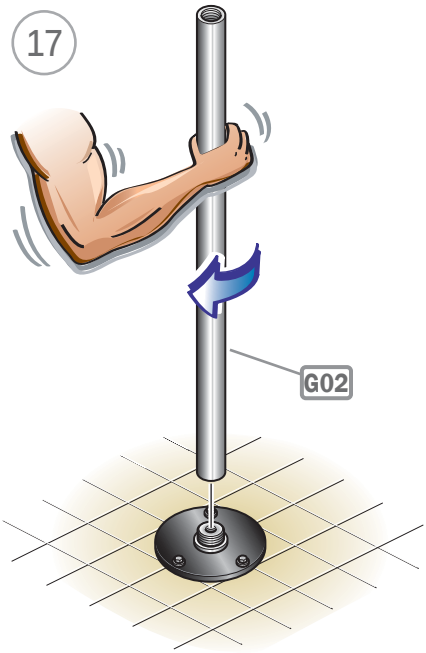

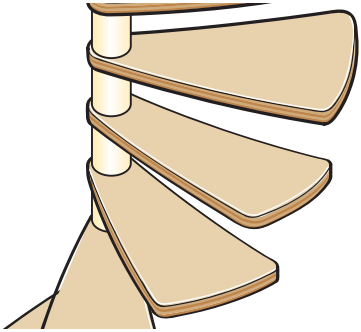

18

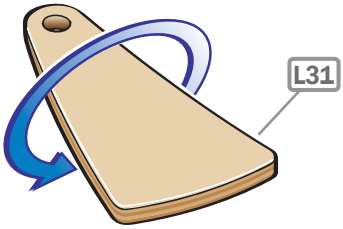

19

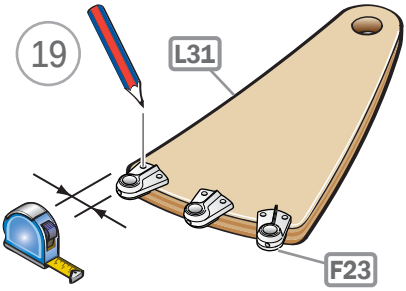

67 cm
(26-3/8")
81 cm
(31-7/8")
1
2
3
4
5
6
7
8
9
10
11
12
13

23 mm
(29/32")
120 mm
(4-23/32")
113 mm
(4-7/16")
225 mm
(8-27/32")

67 cm
(26-3/8")
81 cm
(31-7/8")
1
2
3
4
5
6
7
8
9
10
11
12
13

23 mm
(29/32")
140 mm
(5-1/2")
132 mm
(5-3/16")
262 mm
(10-5/16")

23 mm
(29/32")
120 mm
(4-23/32")
113 mm
(4-7/16")
225 mm
(8-27/32")

67 cm
(26-3/8")
81 cm
(31-7/8")

23 mm
(29/32")
140 mm
(5-1/2")
132 mm
(5-3/16")
262 mm
(10-5/16")

67 cm
(26-3/8")
81 cm
(31-7/8")

20

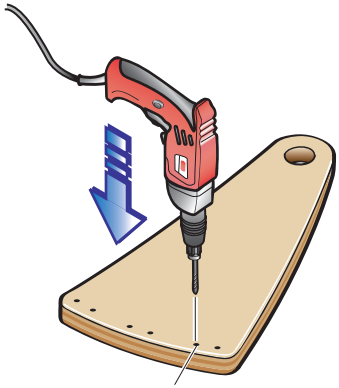

∅ 5 x 30 mm
(D 13/64" x 1-3/16")

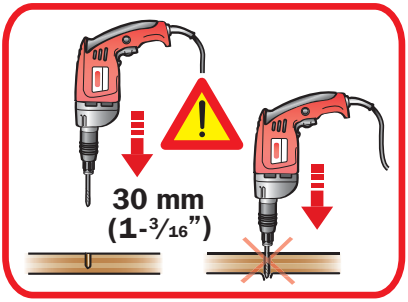

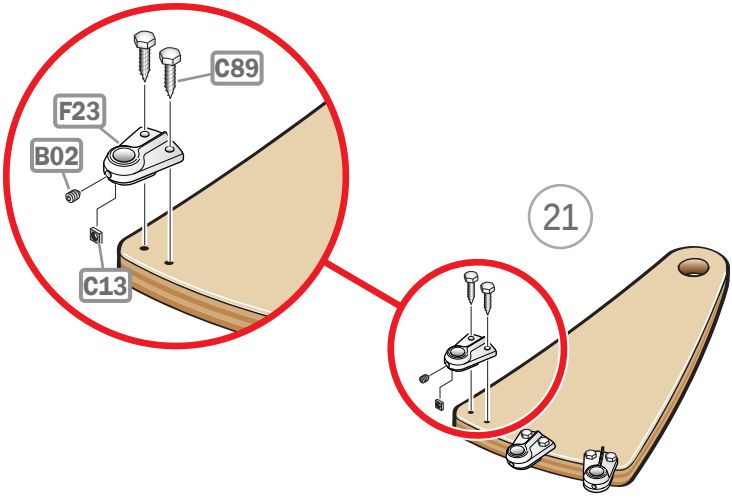

A
=
=
=
=
B
A
1/2 A

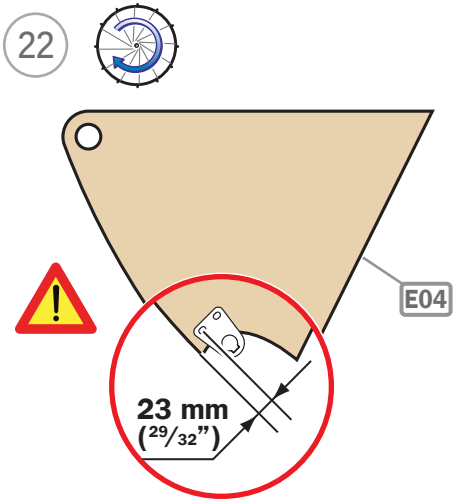
22
E04
23 mm
(29/32")

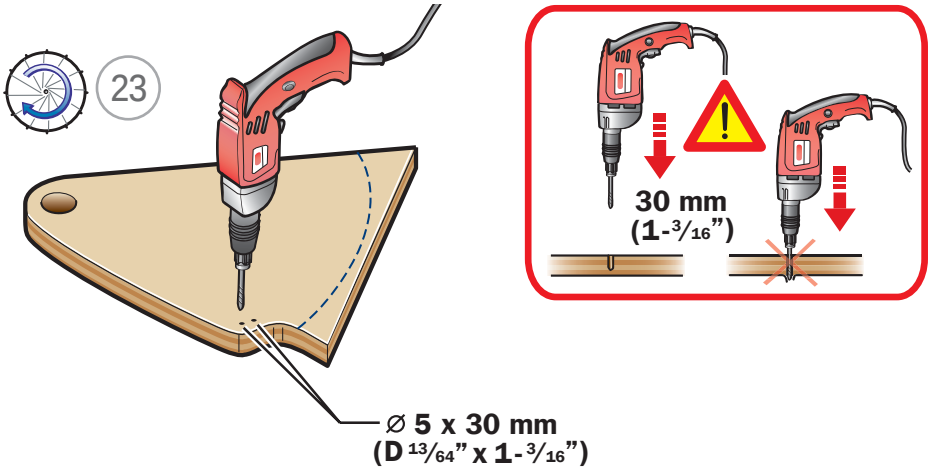
23
30 mm
(1-3/16")
⌀ 5 x 30 mm
(D 13/64" x 1-3/16")

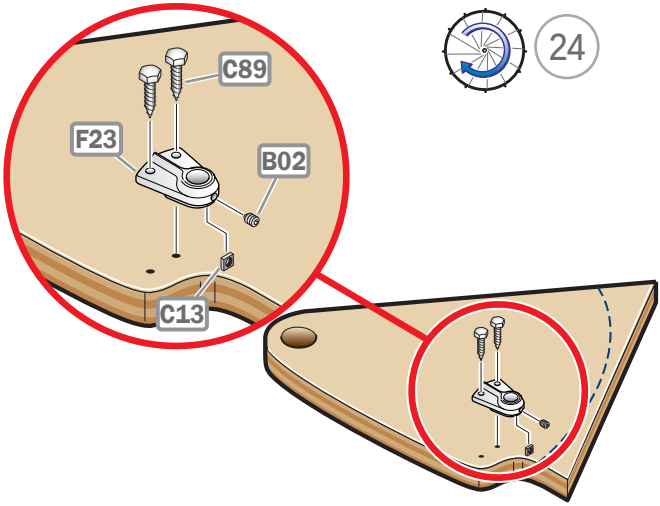
24
C89
F23
B02
C13

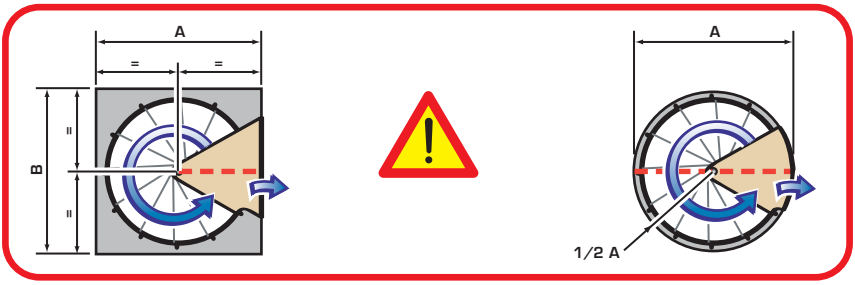
A
=
=
B
=
=
A
1/2 A

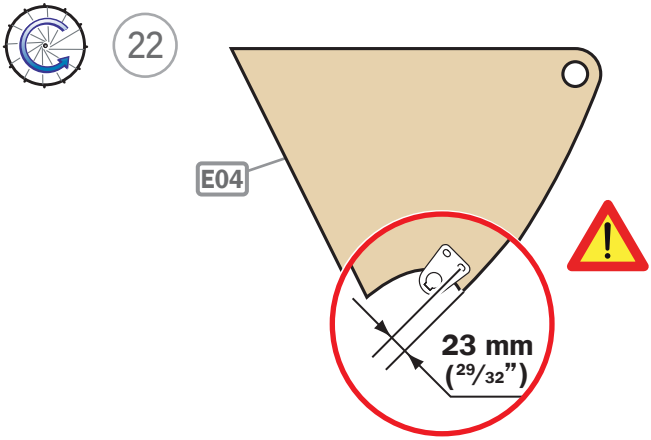
22
E04
23 mm
(29/32")

23

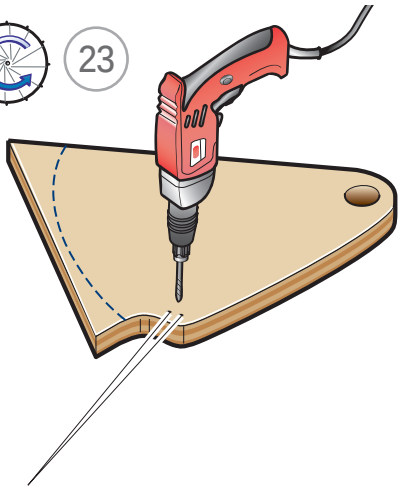

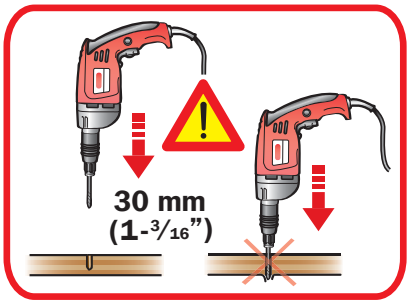

24

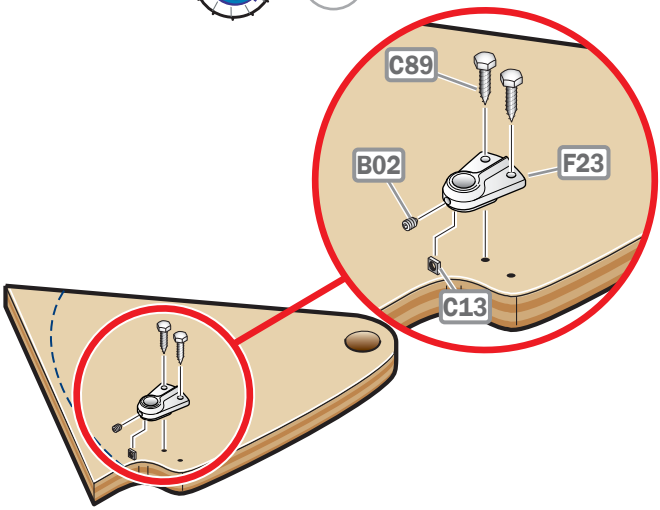

H cm	H inch	D47	D45
261	102 3/4	13	0
262	103 1/8	13	2
263	103 9/16	13	4
264	103 15/16	13	6
265	104 5/16	13	8
266	104 3/4	13	10
267	105 1/8	13	12
268	105 1/2	13	14
269	105 7/8	13	16
270	106 5/16	13	18
271	106 11/16	13	20
272	107 1/16	13	22
273	107 1/2	13	24
274	107 7/8	13	26
275	108 1/4	13	28
276	108 11/16	13	30
277	109 1/16	13	32
278	109 7/16	13	34
279	109 13/16	13	36
280	110 1/4	13	38
281	110 5/8	13	40
282	111	13	42
283	111 7/16	13	44
284	111 13/16	13	46
285	112 3/16	13	48
286	112 5/8	13	50
287	113	13	52
288	113 3/8	13	54
289	113 3/4	13	56
290	114 3/16	13	58
291	114 9/16	13	60
292	114 15/16	13	62
293	115 3/8	13	64
294	115 3/4	13	66
295	116 1/8	13	68
296	116 9/16	13	70
297	116 15/16	13	72
298	117 5/16	13	74
299	117 11/16	13	76
300	118 1/8	13	78
301	118 1/2	13	80
302	118 7/8	13	82
303	119 5/16	13	84
304	119 11/16	13	86
305	120 1/16	13	88
306	120 1/2	13	90

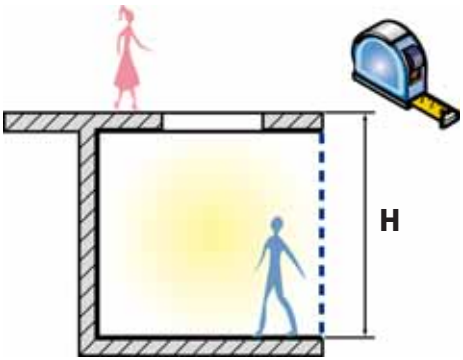

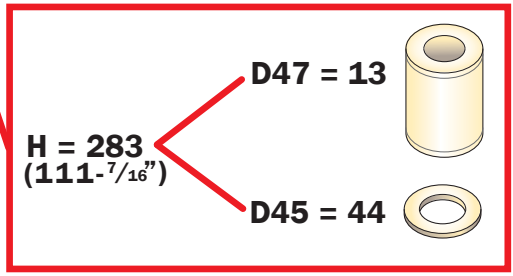

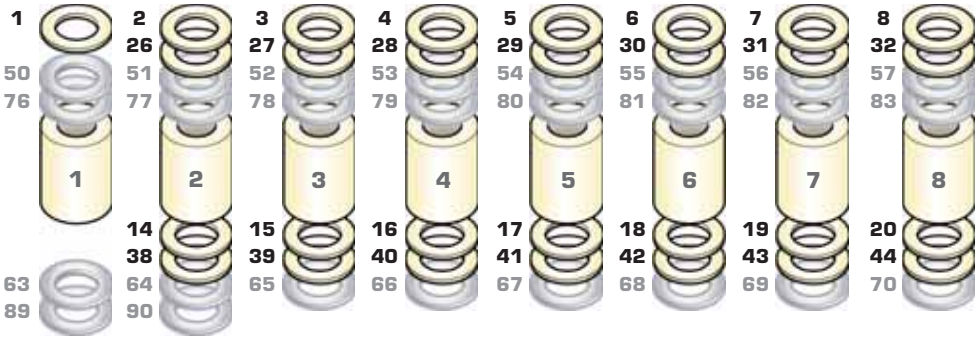

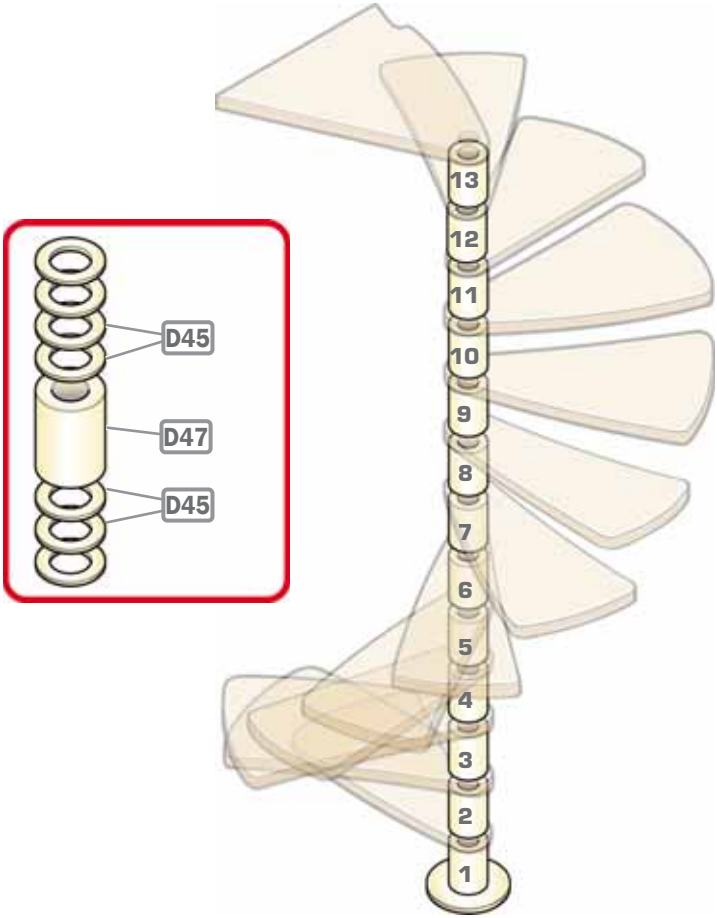
D45
D47
D45
13
12
11
10
9
8
7
6
5
4
3
2
1

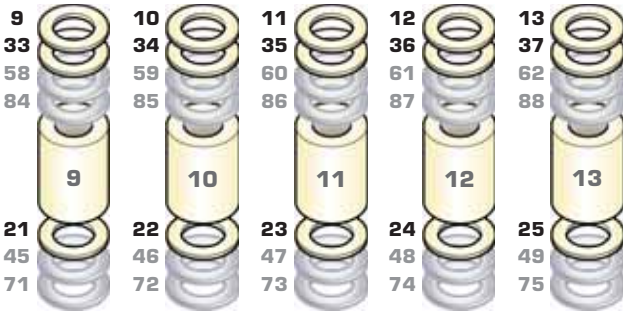
9
33
58
84
9
21
45
71
10
34
59
85
10
22
46
72
11
35
60
86
11
23
47
73
12
36
61
87
12
24
48
74
13
37
62
88
13
25
49
75

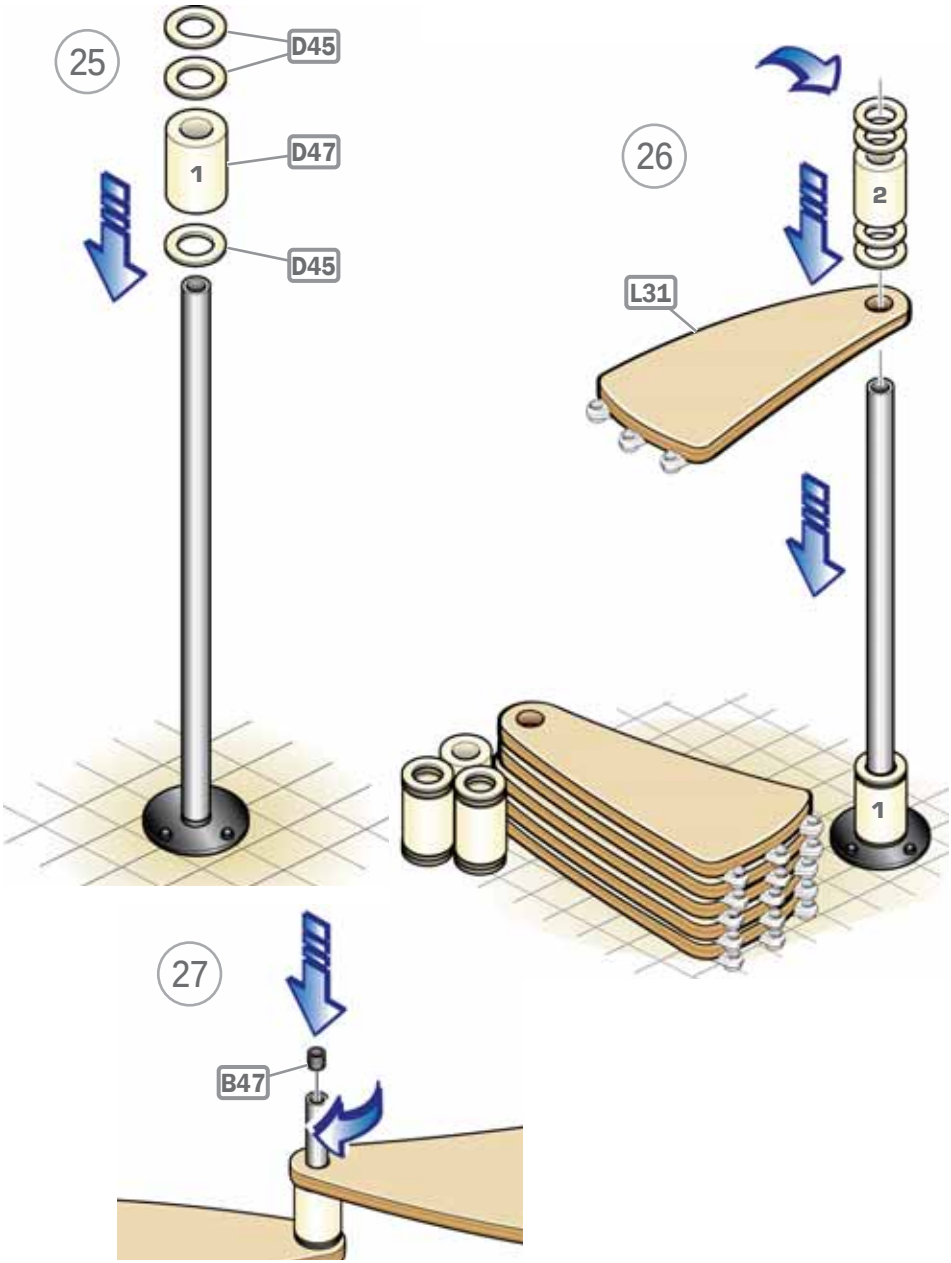
25
D45
D47
1
D45
26
2
L31
1
27
B47

28
G02

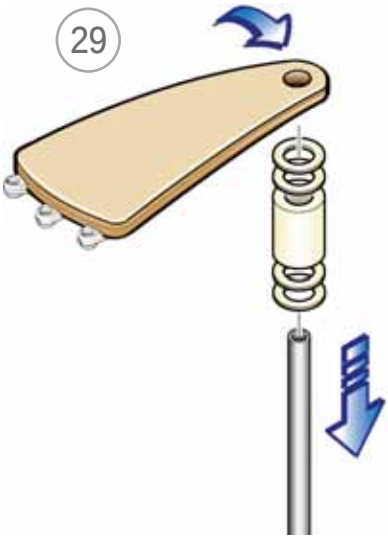
29

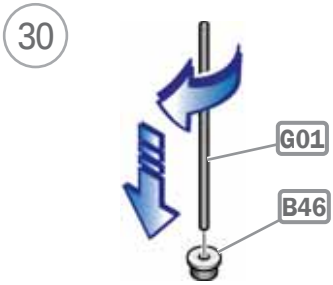
30
G01
B46

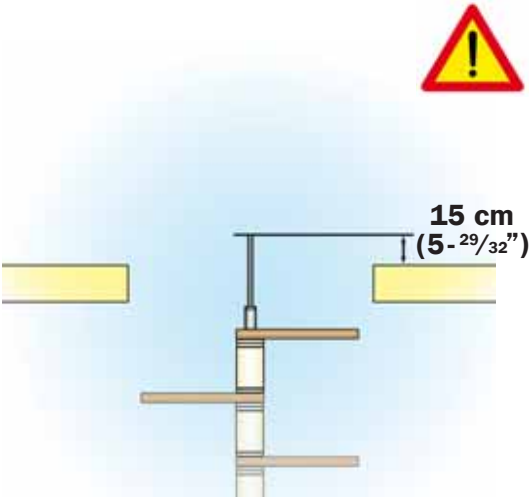
15 cm
(5-29/32")

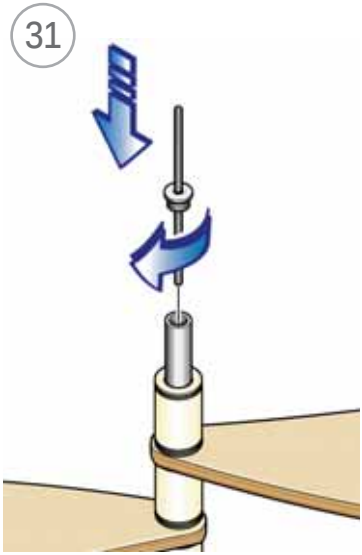
31

32

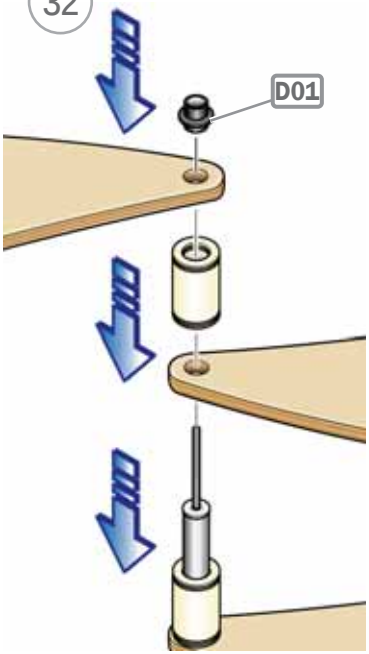

33

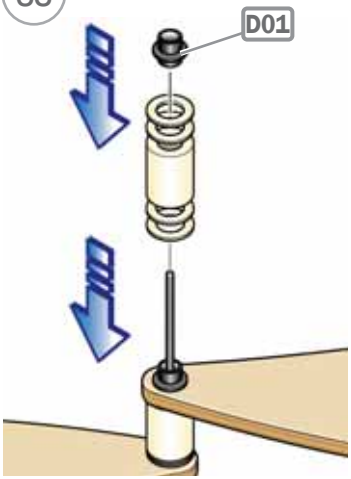

34

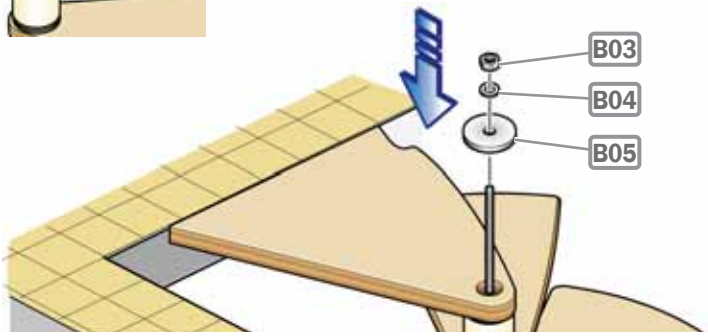

35

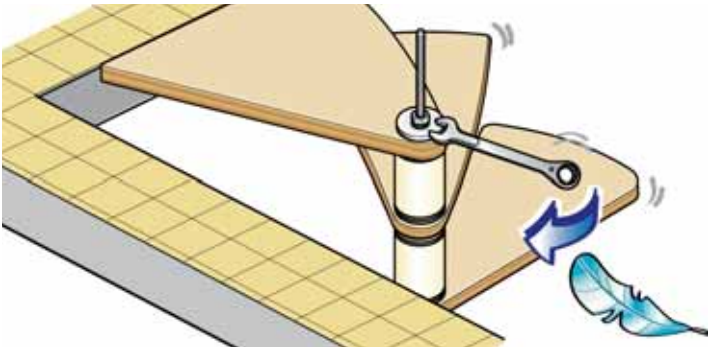

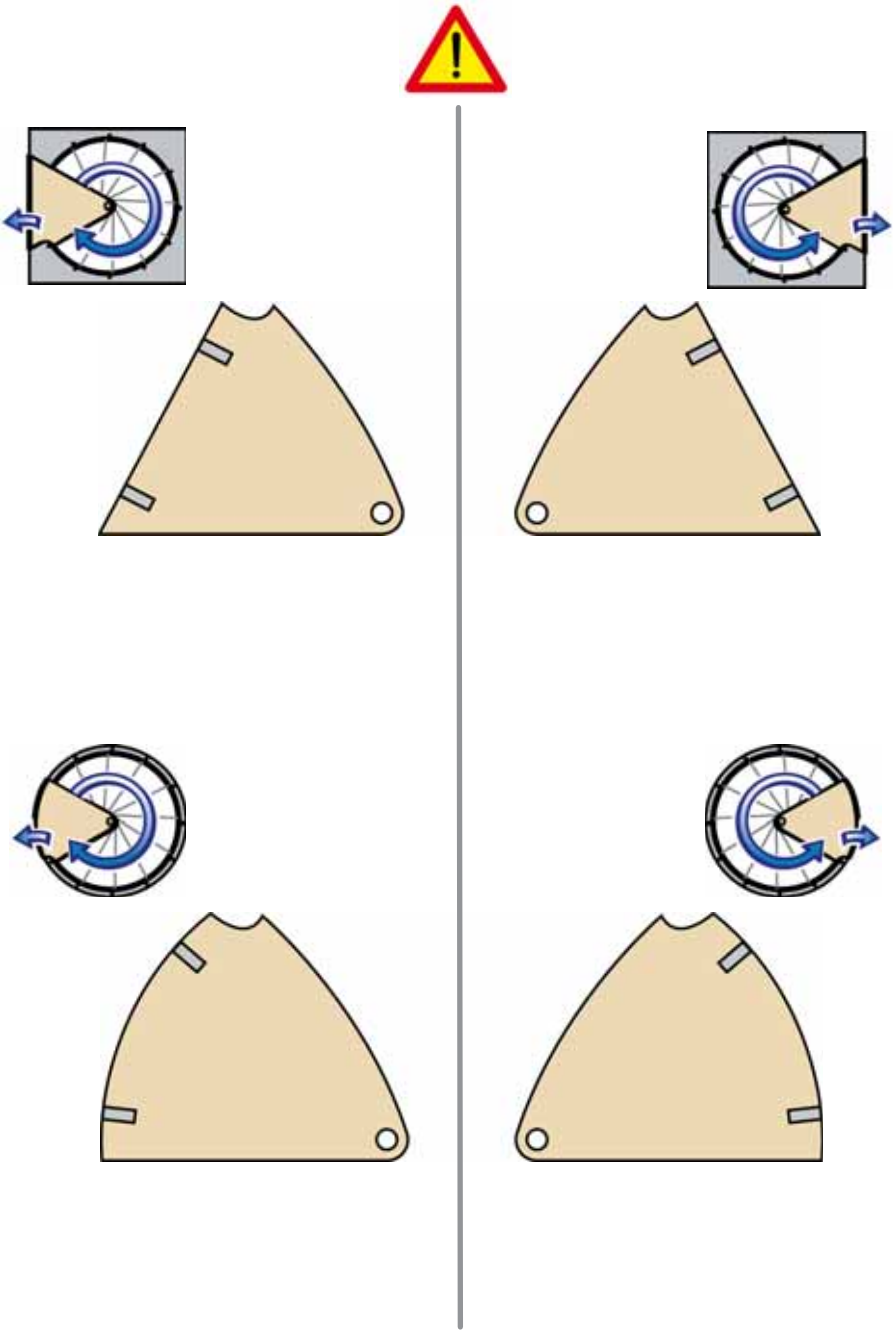

36

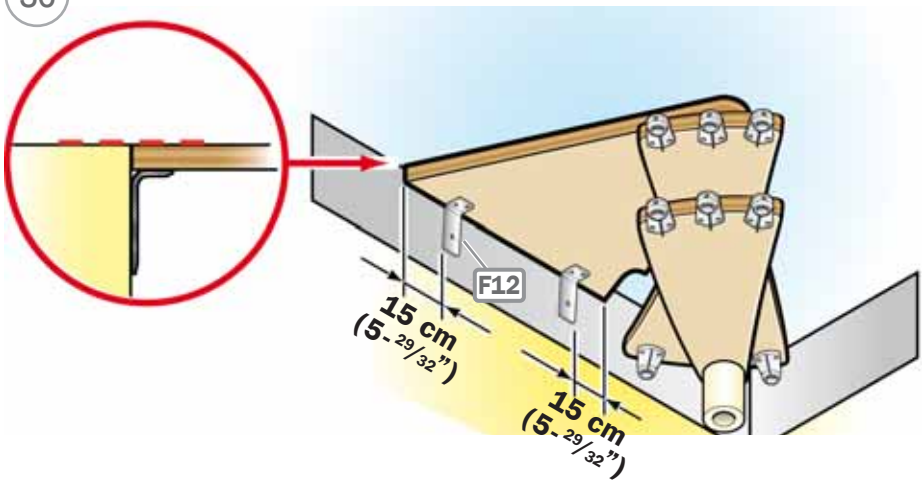

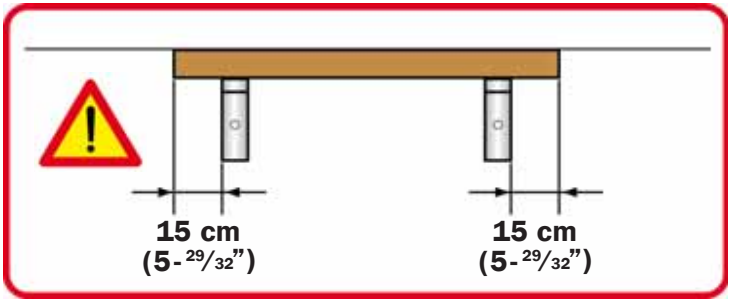

37

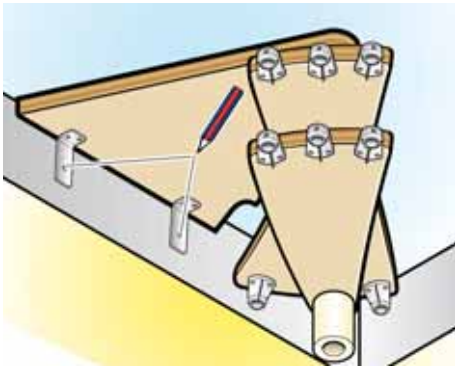

38

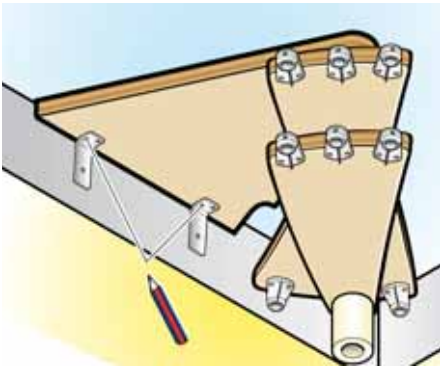

39

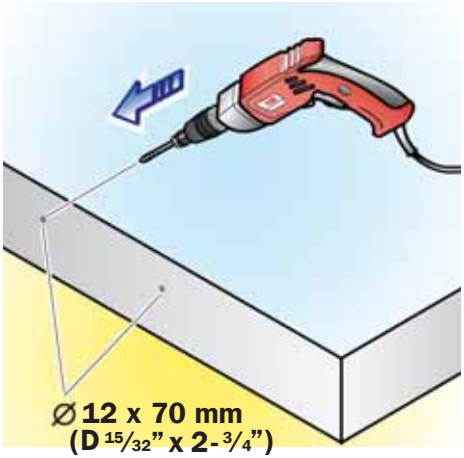

40

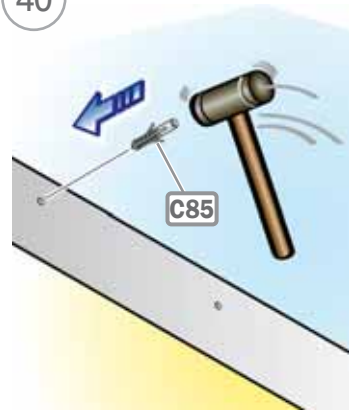

41

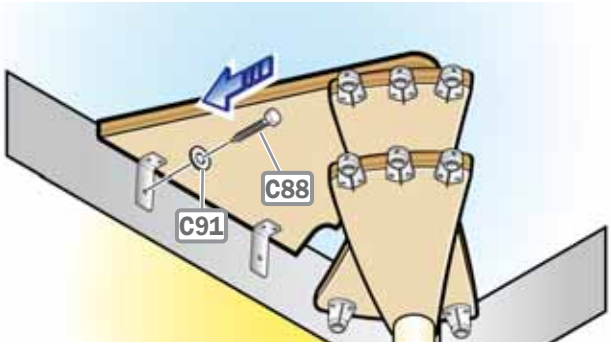

42

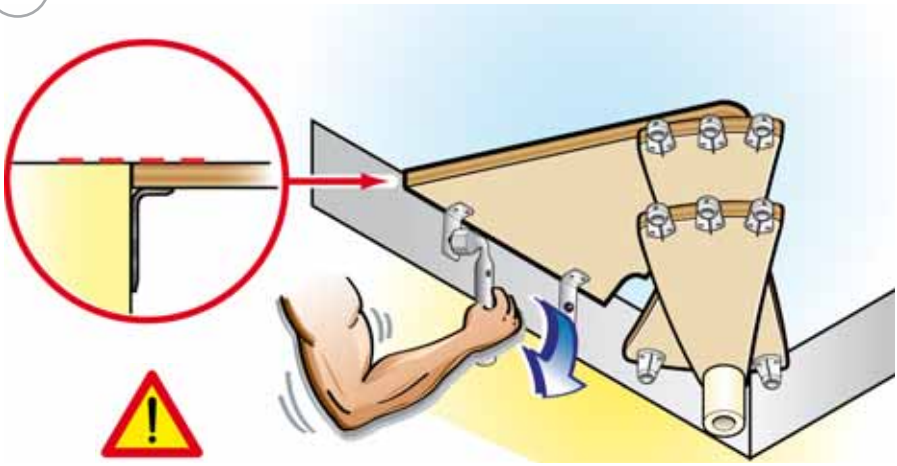

43

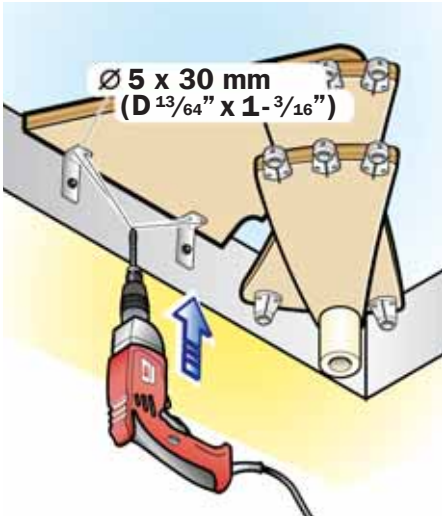

44

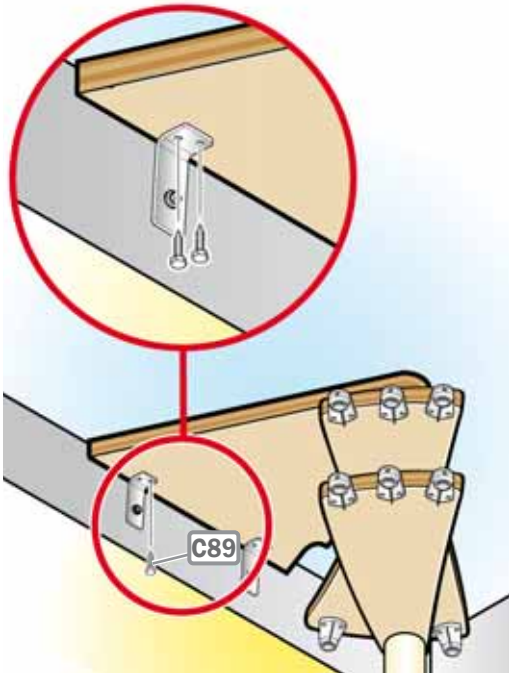

45

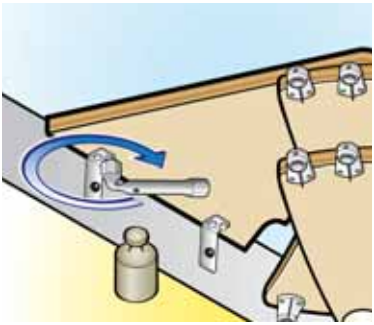

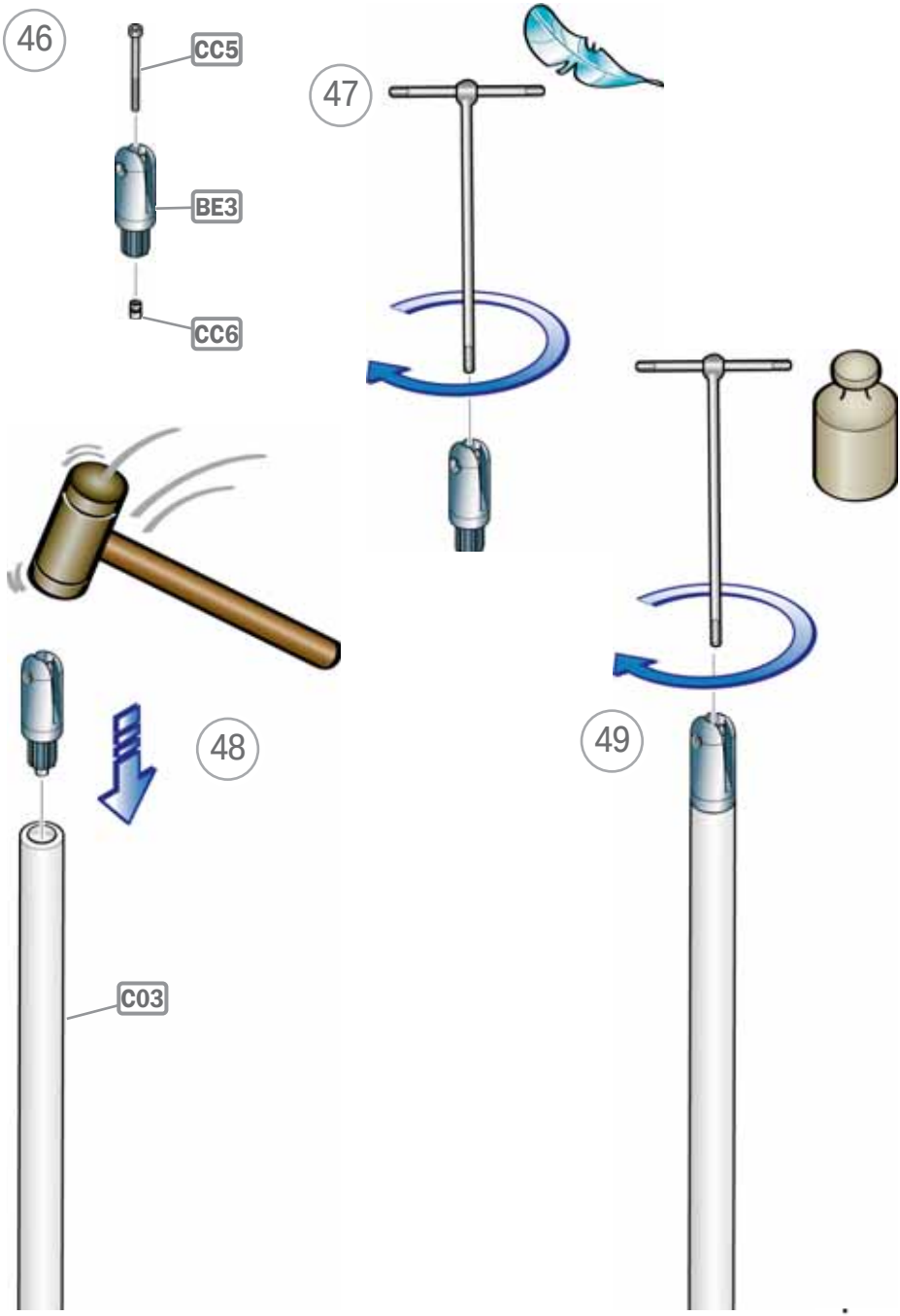
46
CC5
BE3
CC6
47
48
C03
49

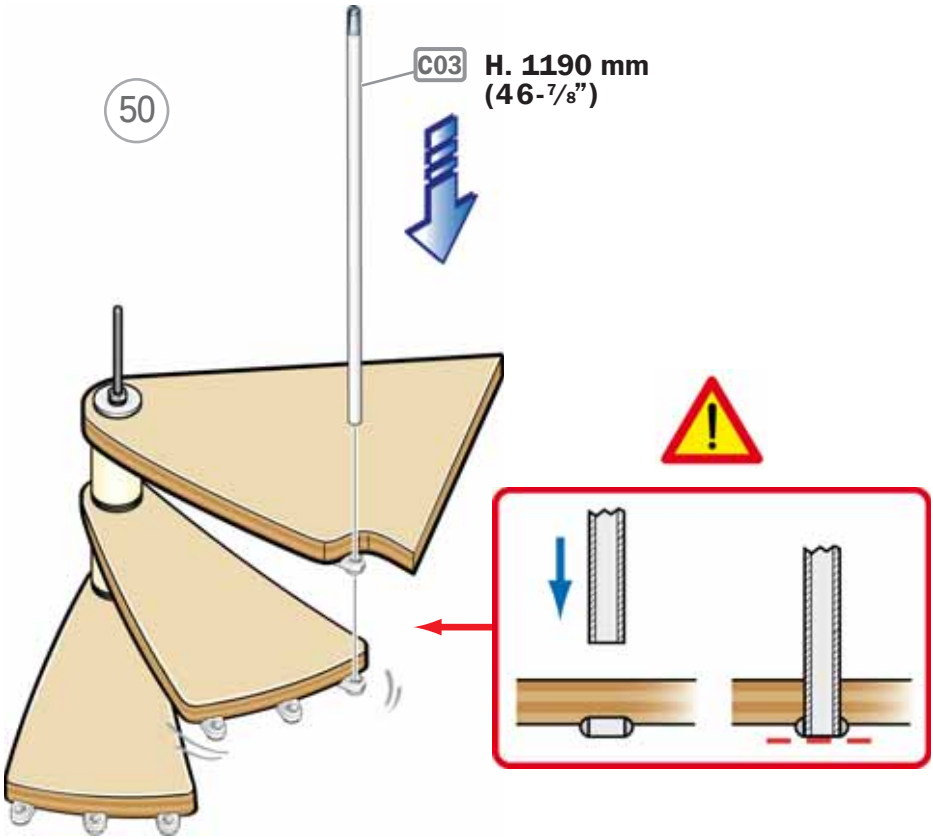
50
C03
H. 1190 mm
(46-7/8")

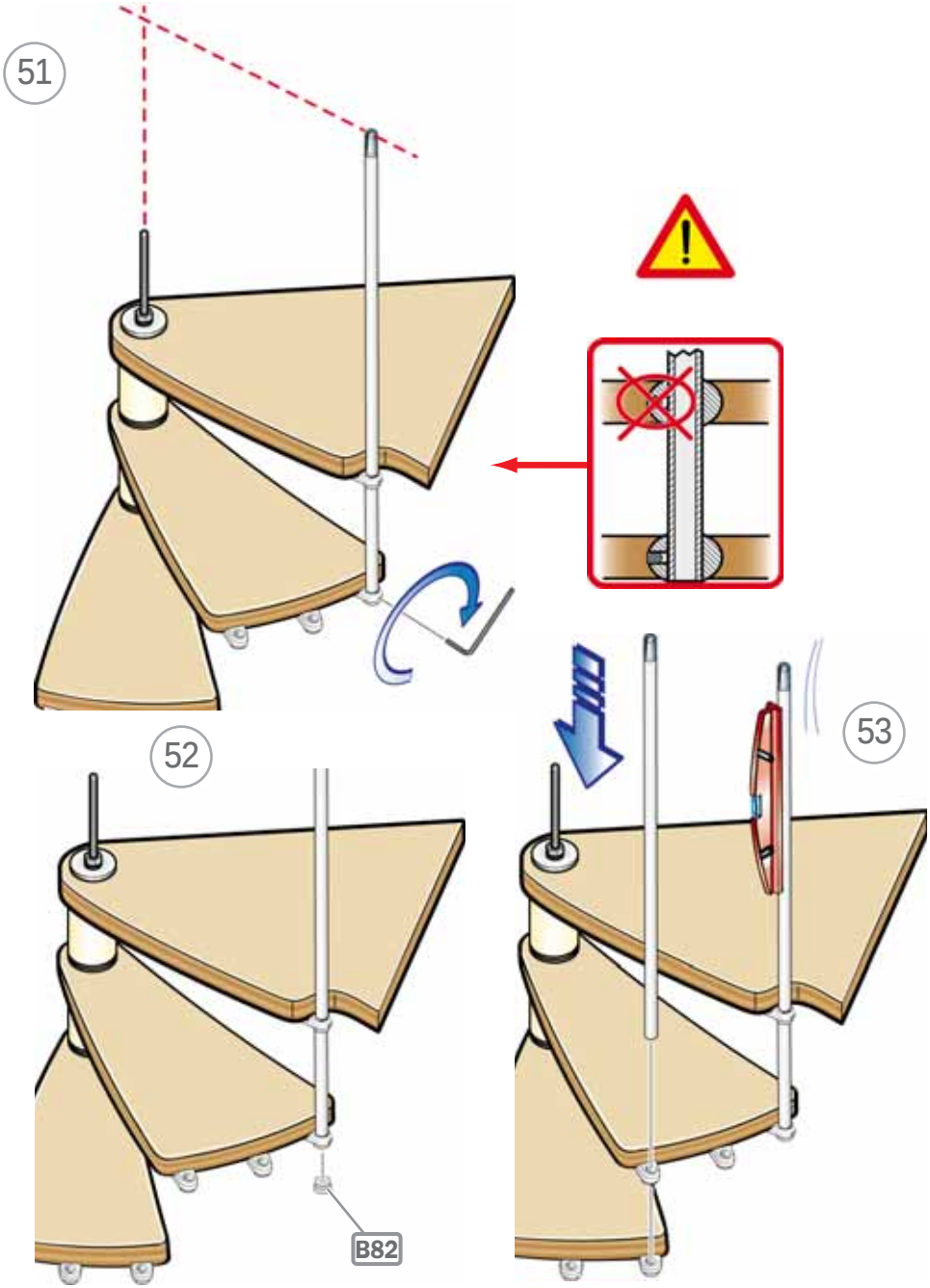
51
52
53
B82

54

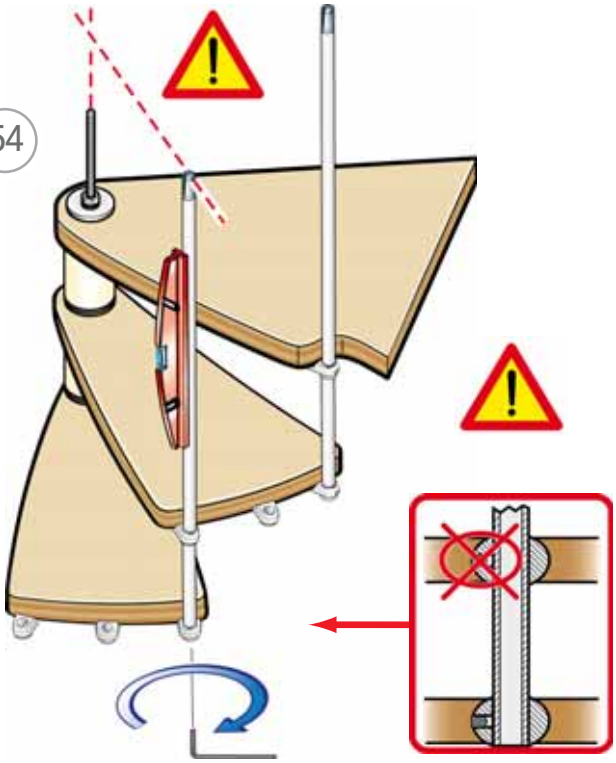

55

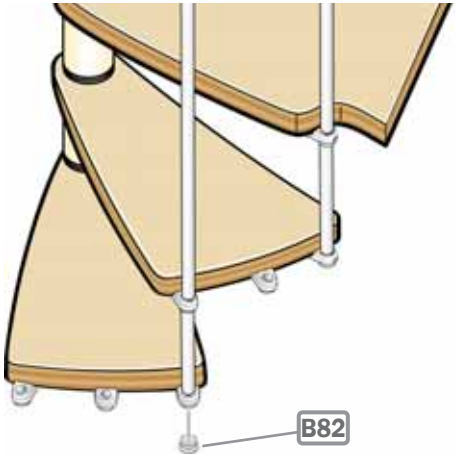

56

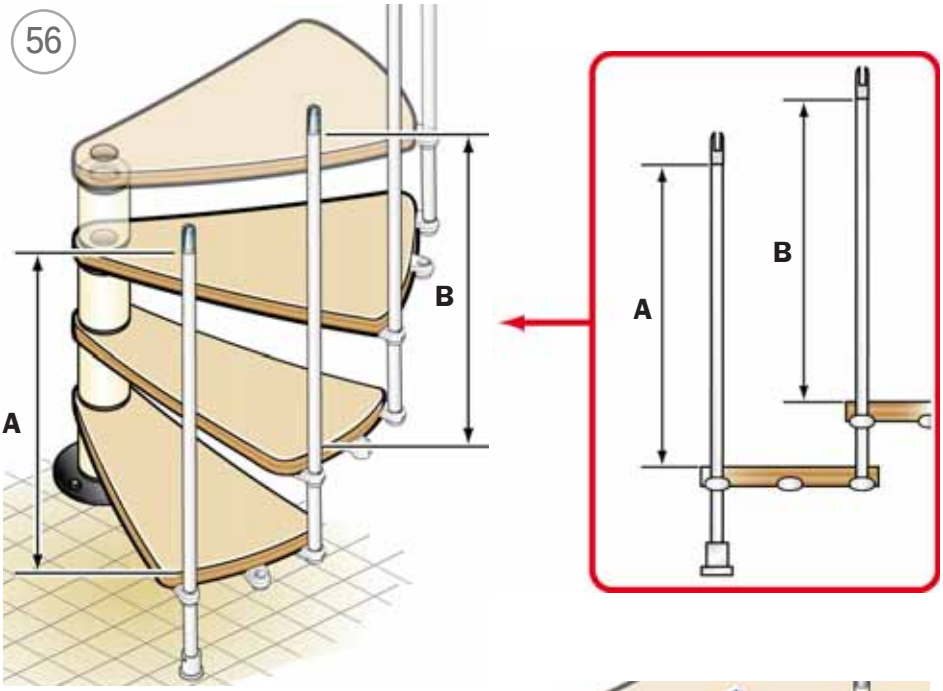

57

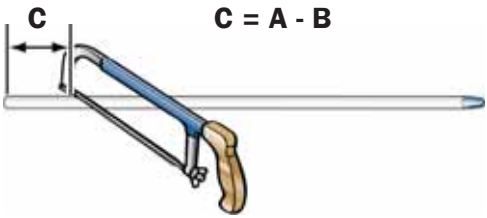

58

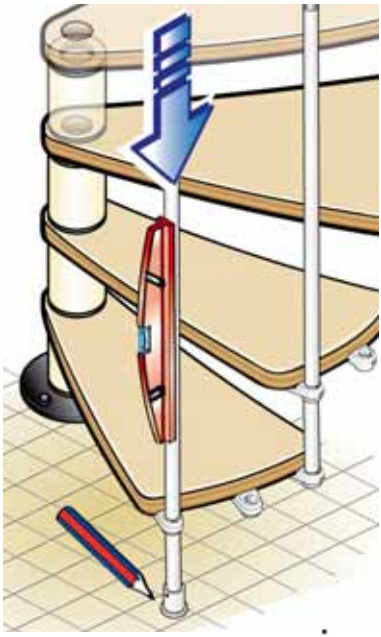

59

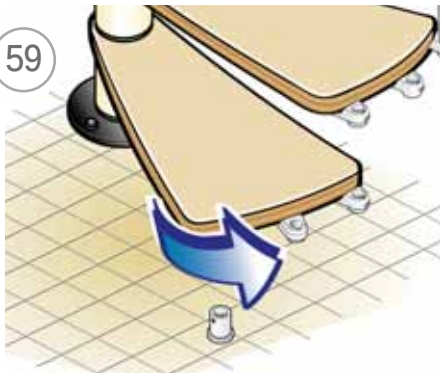

60

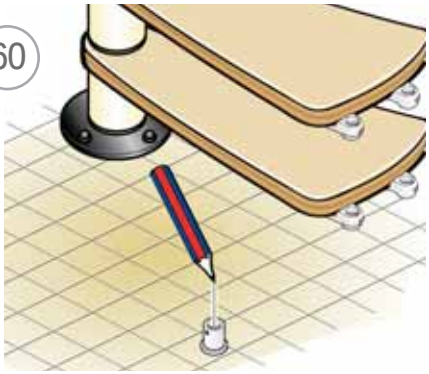

61

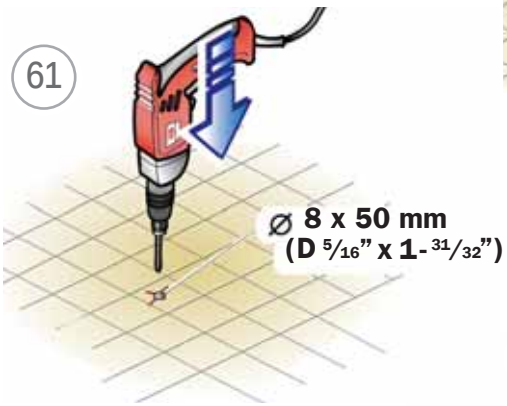

62

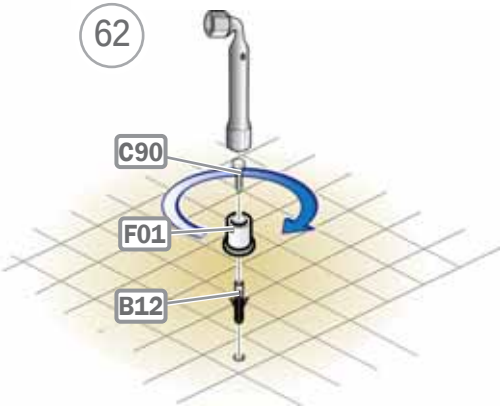

63

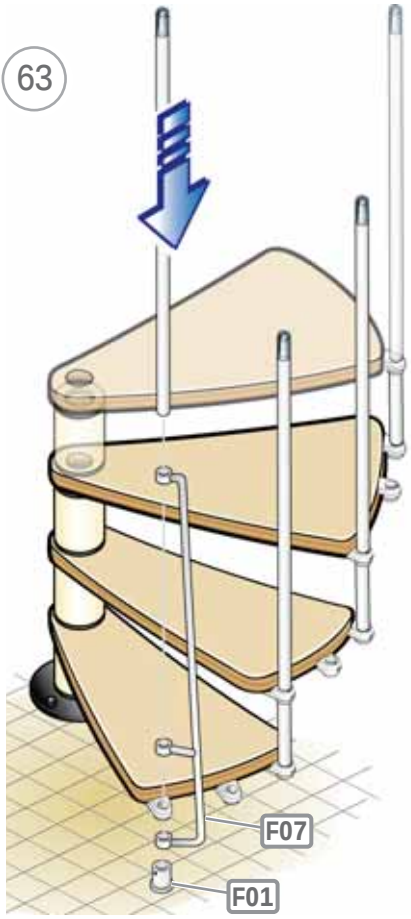

64

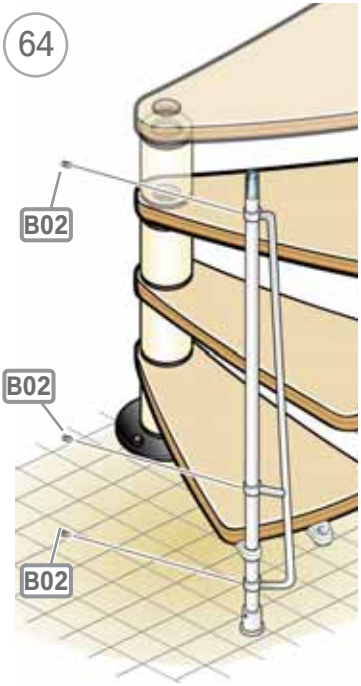

65

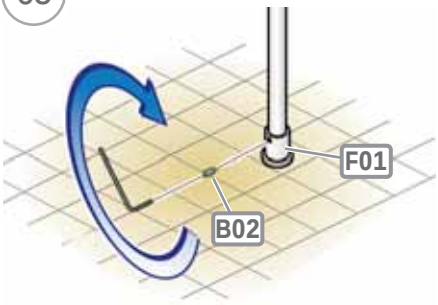

66

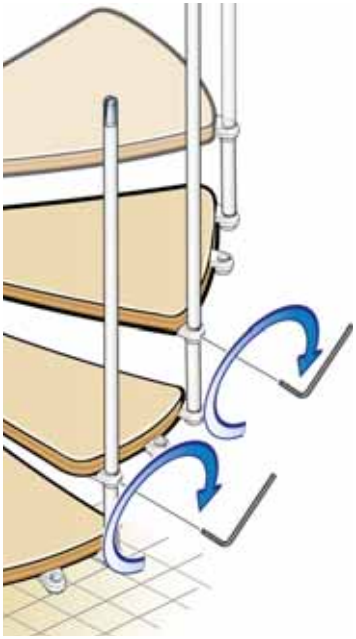

67

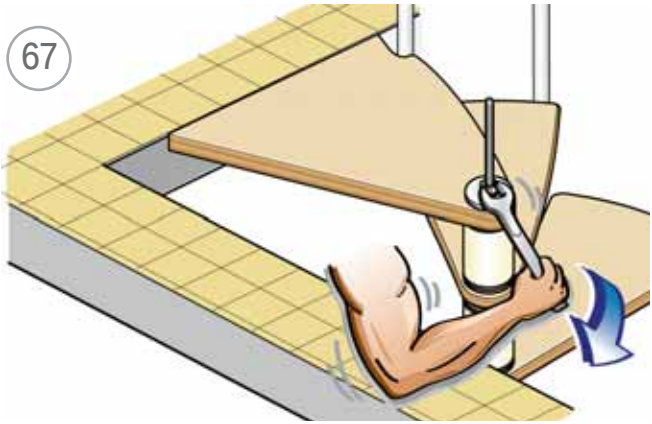

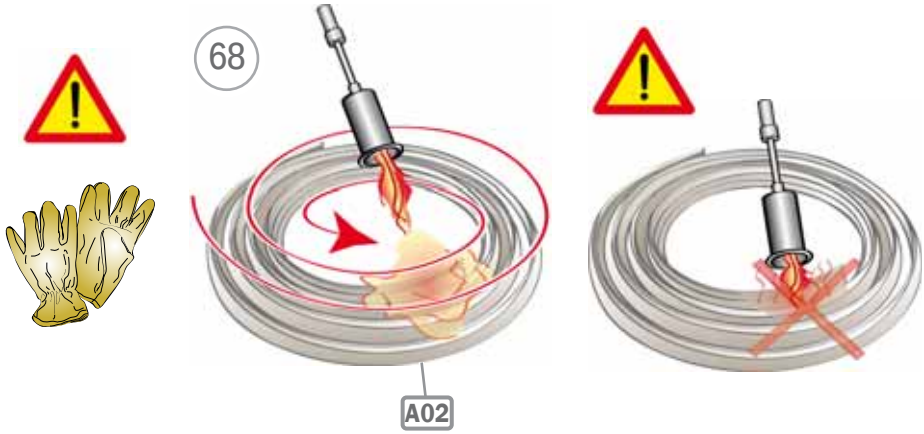
68
A02

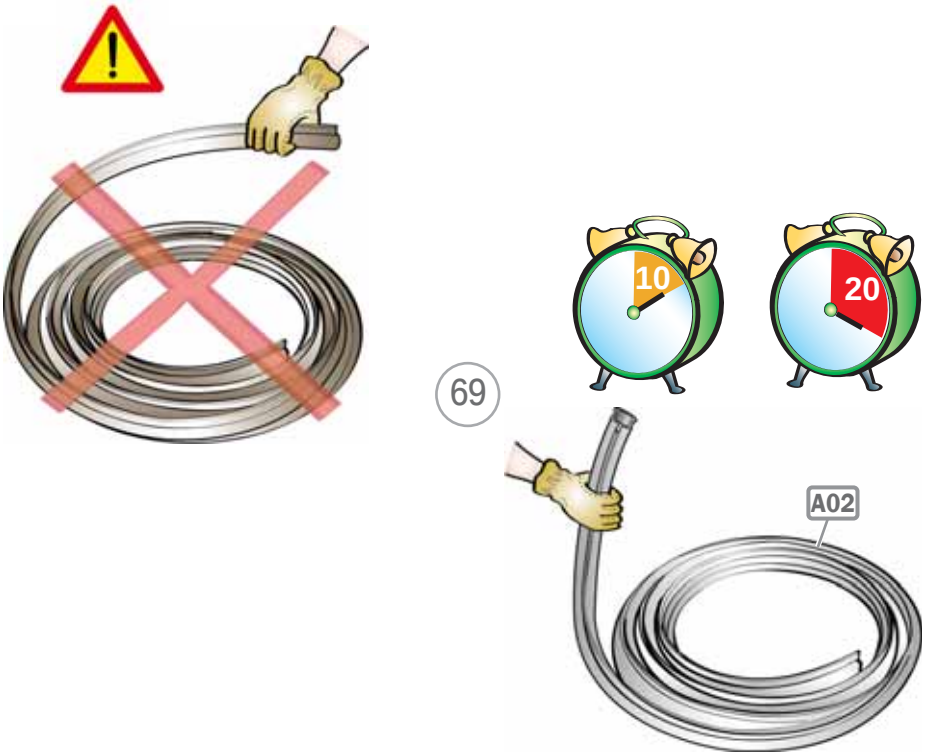
10
20
69
A02

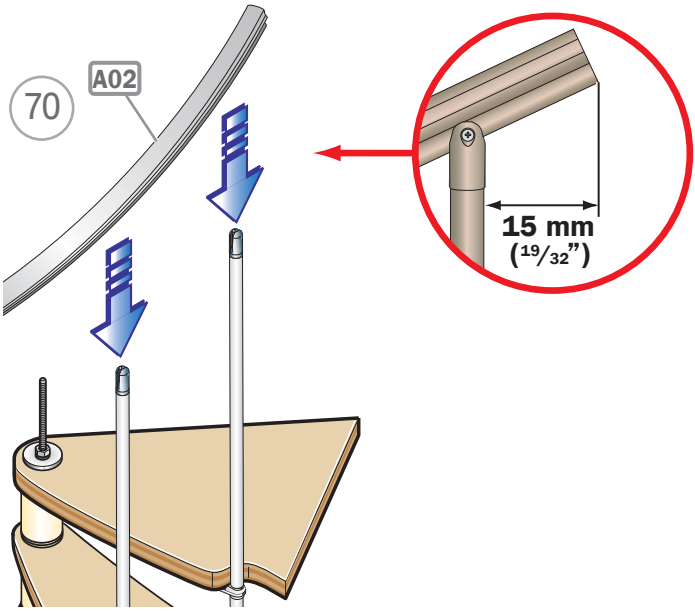
70
A02
15 mm
(19/32")

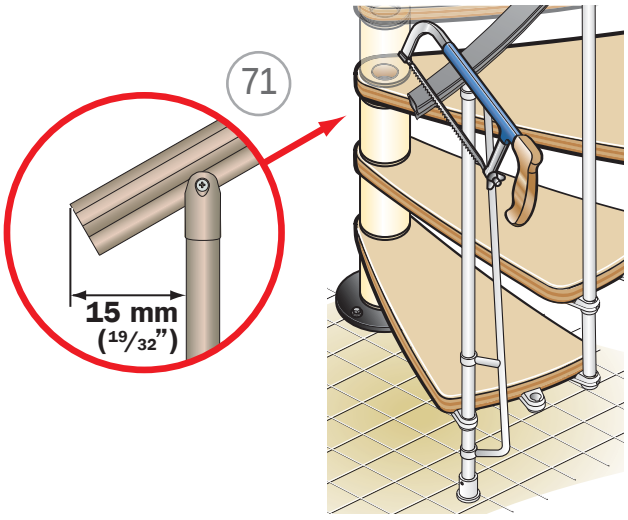
71
15 mm
(19/32")

72

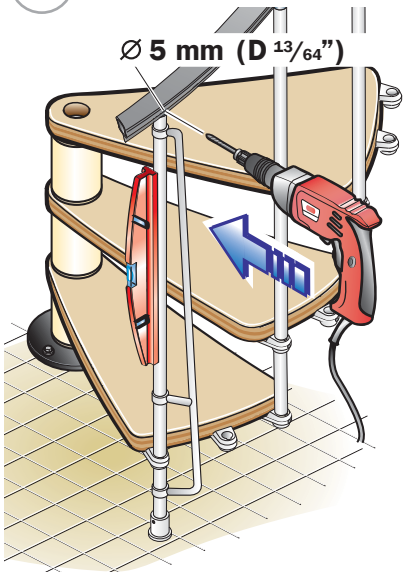

73

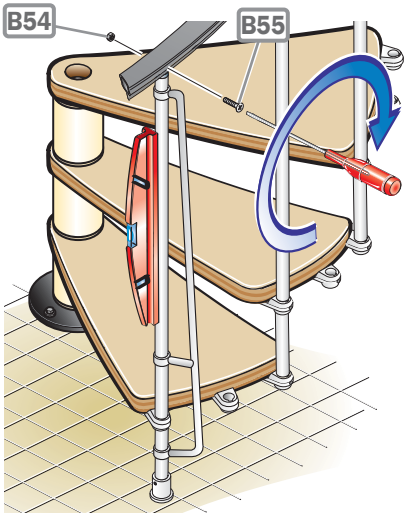

74

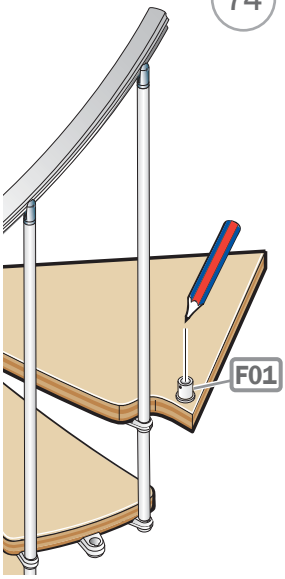

75

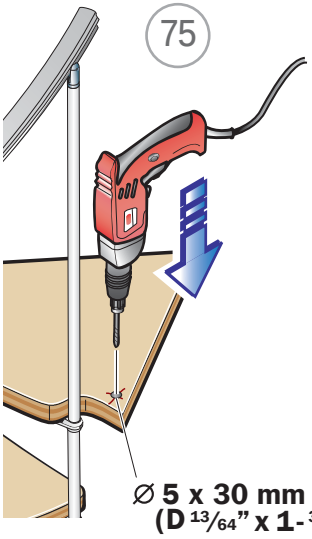

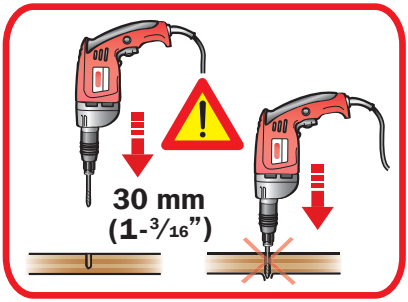

76

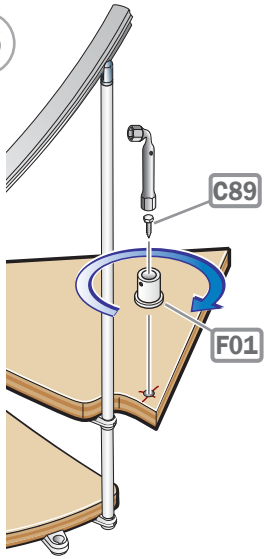

77

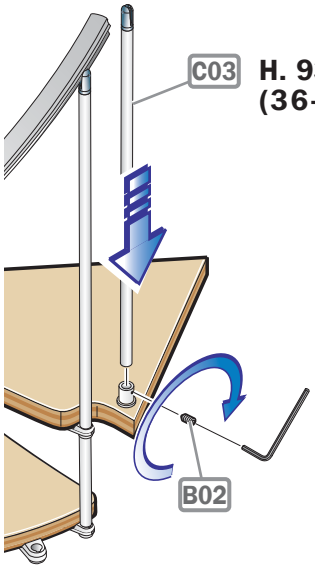

78

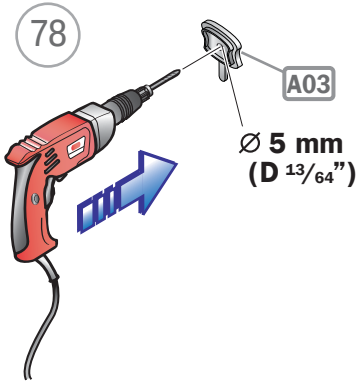

79

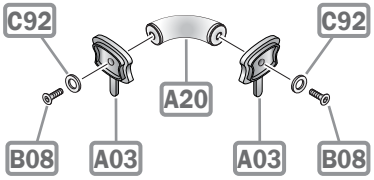

80

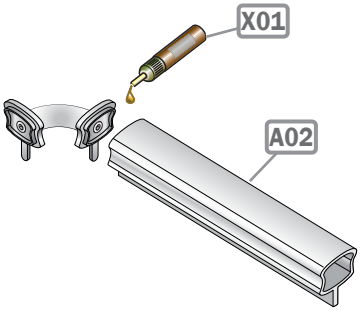

81

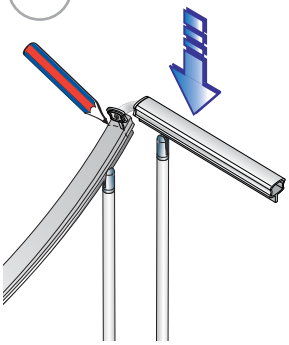

82

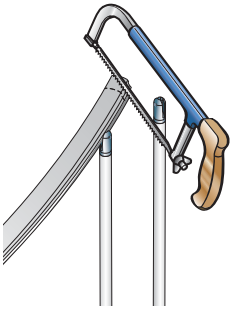

83

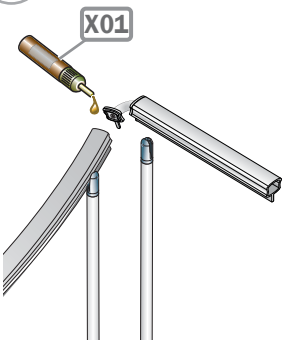

84

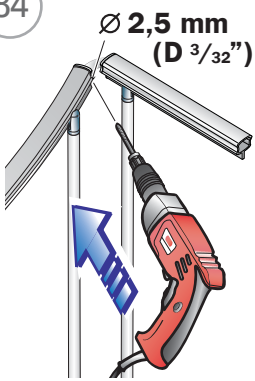

85

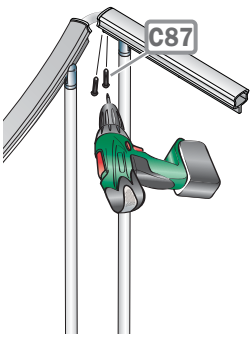

86

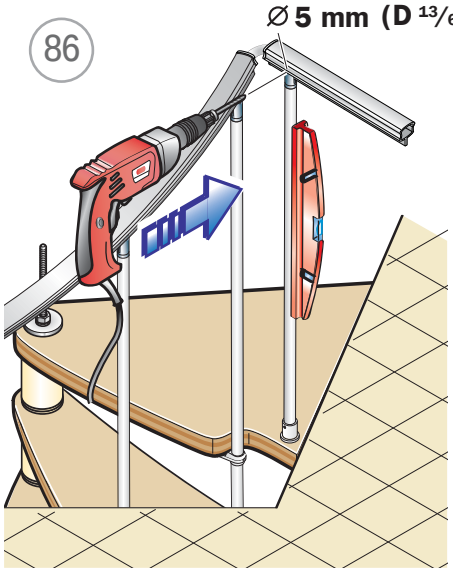

87

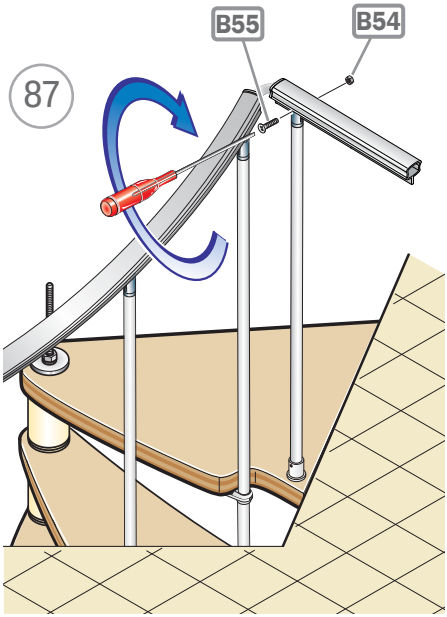

88

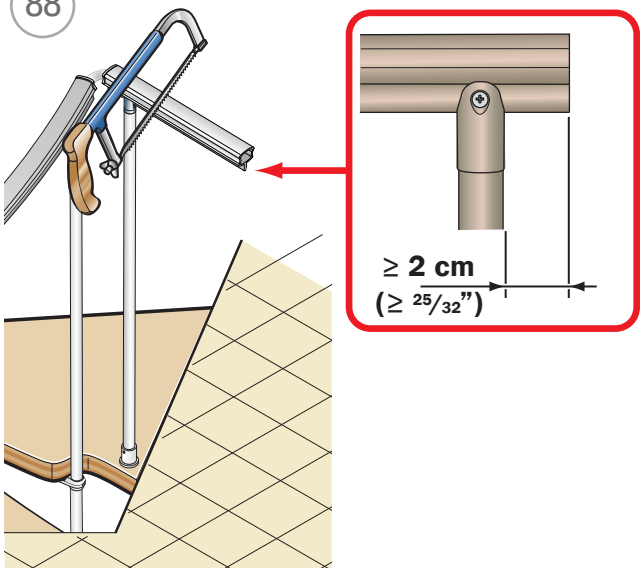

89

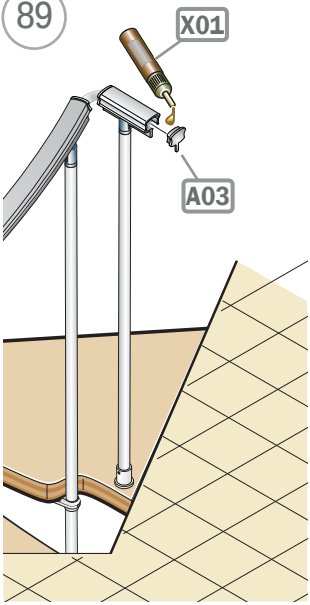

90

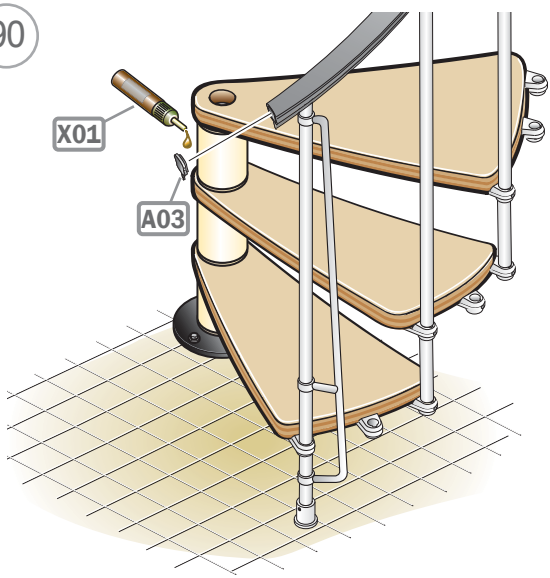

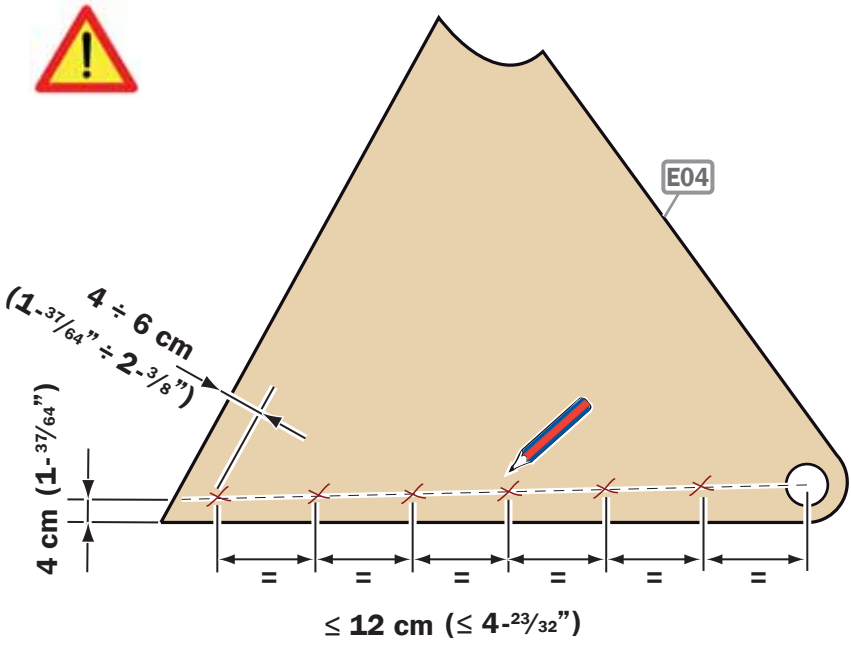
E04
4 ÷ 6 cm
(1-37/64" ÷ 2-3/8")
4 cm (1-37/64")
=
=
=
=
=
=
≤ 12 cm (≤ 4-23/32")

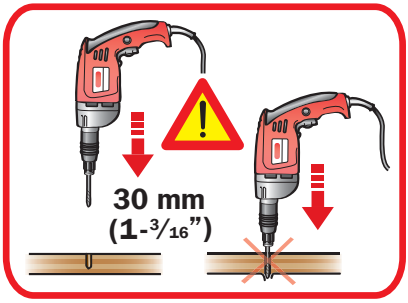
30 mm
(1-3/16")

91

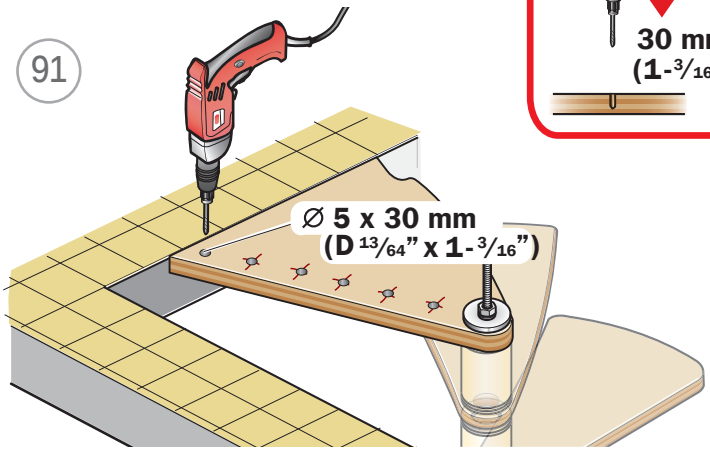
Ø 5 x 30 mm
(D 13/64" x 1-3/16")

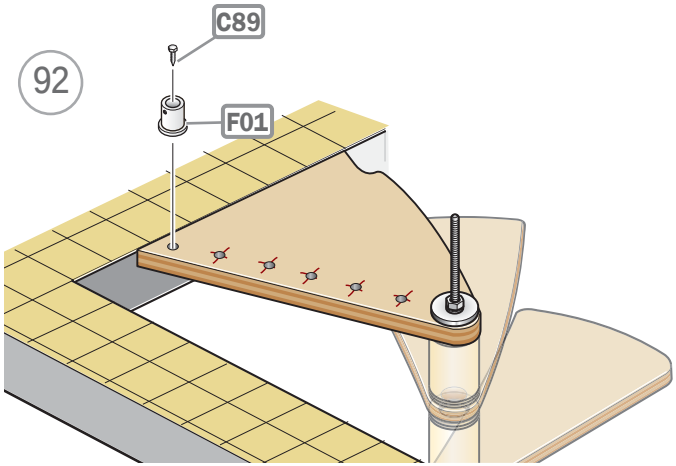
92
C89
F01

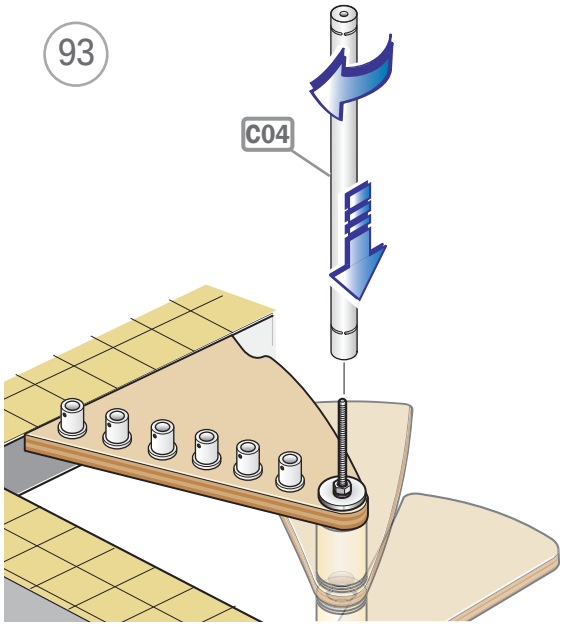
93
C04

94

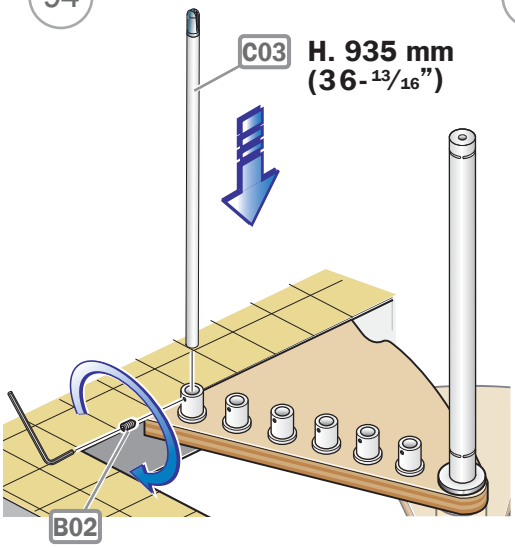

95

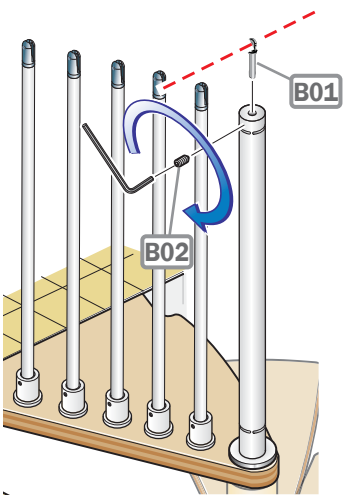

96

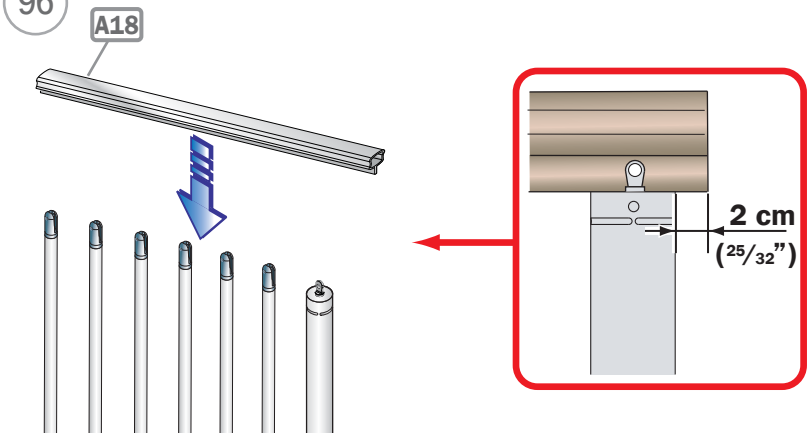

97

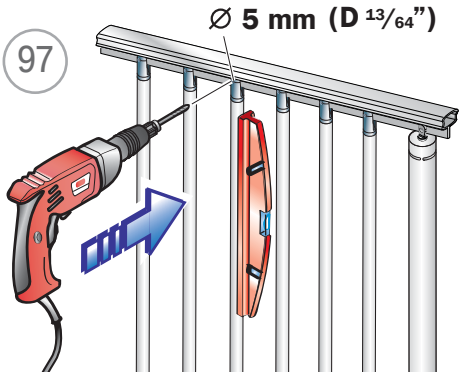

98

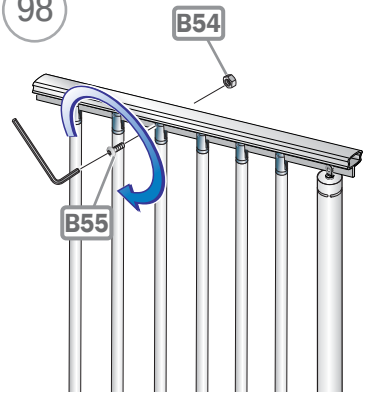

99

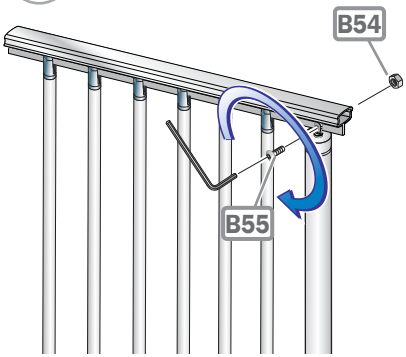

100

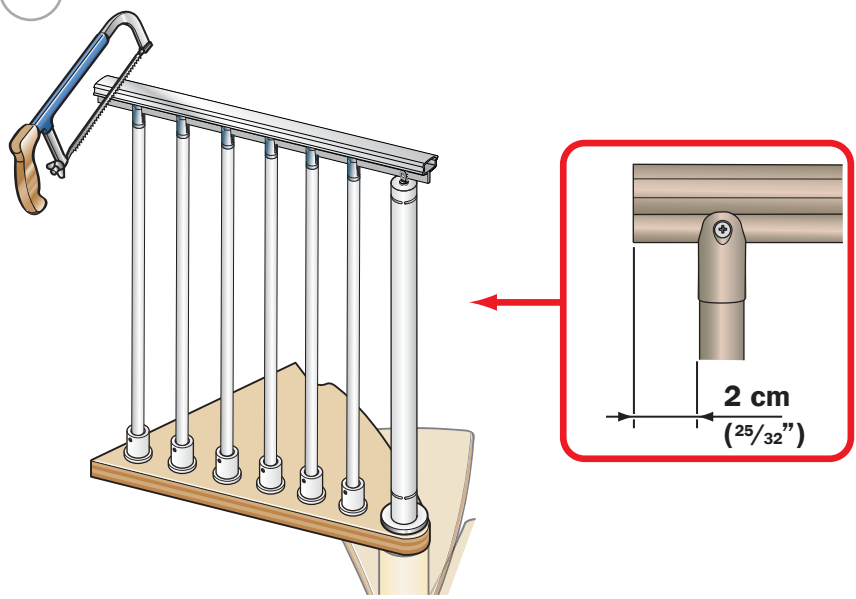

101

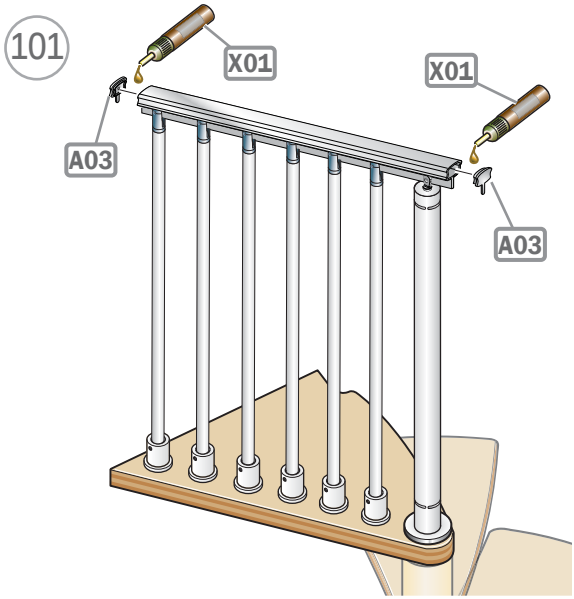

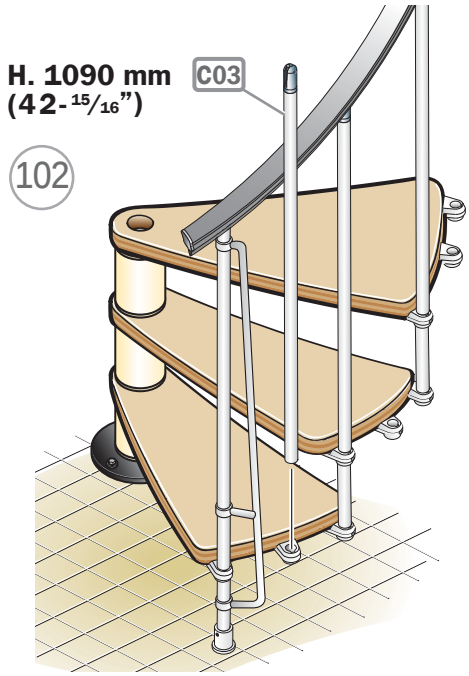
H. 1090 mm
(42-15/16")
C03
102

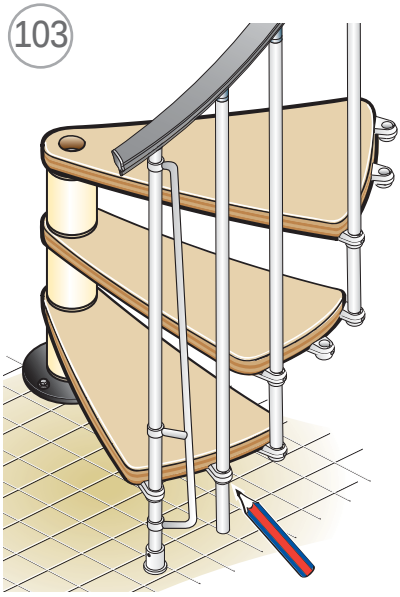
103

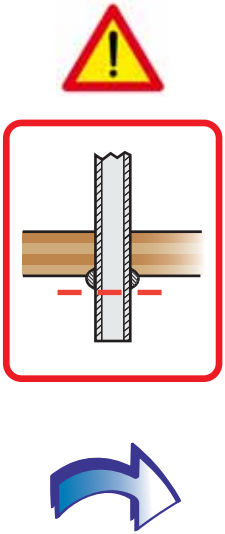

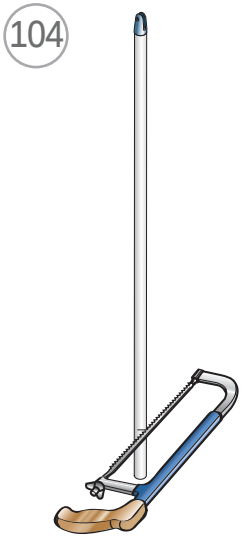
104

105

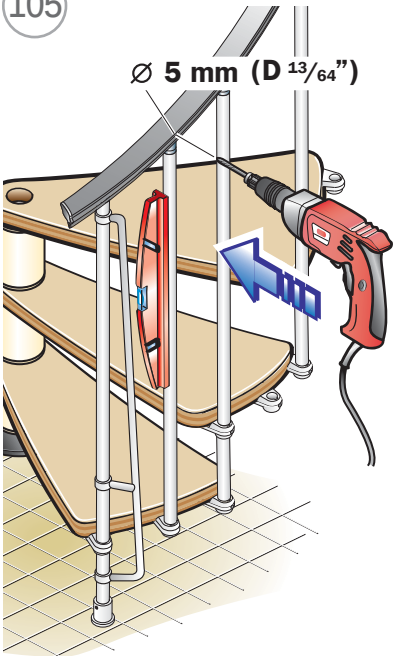

106

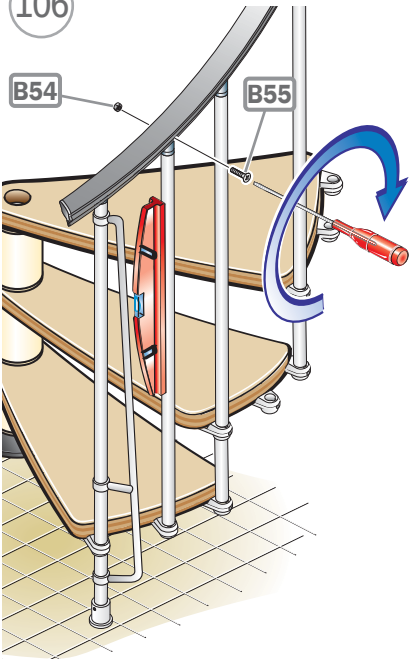

107

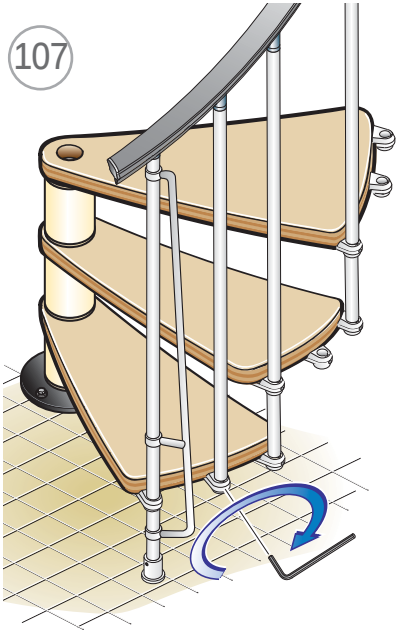

108

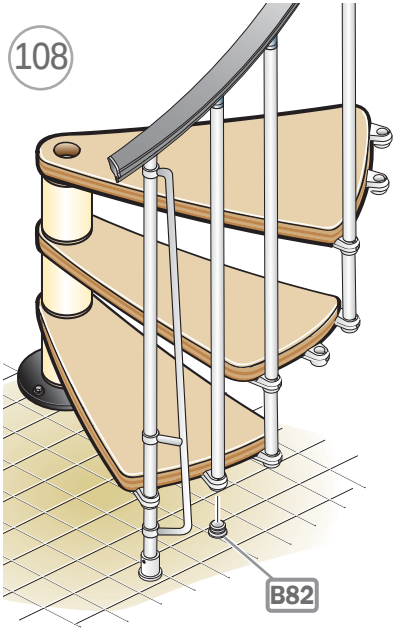

109

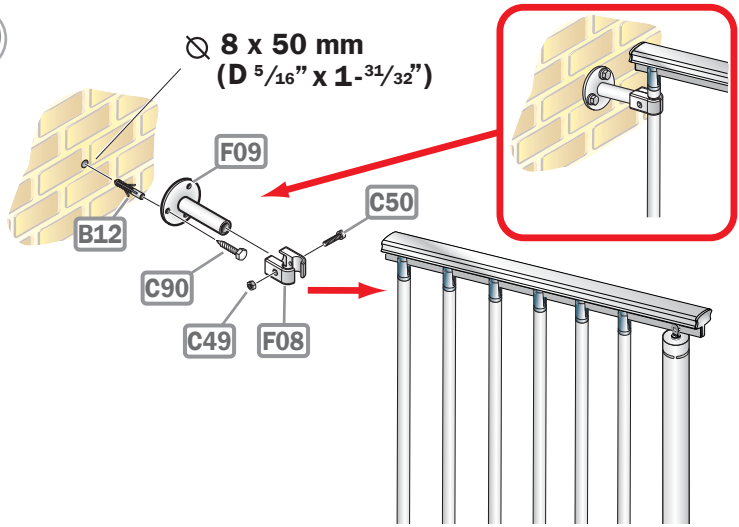

110

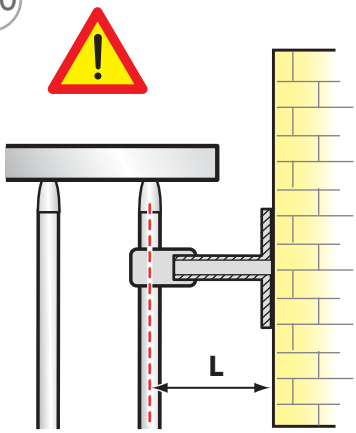

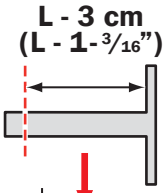

111

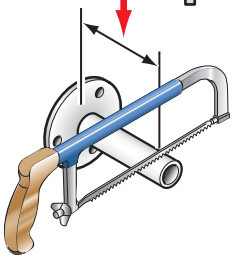

112

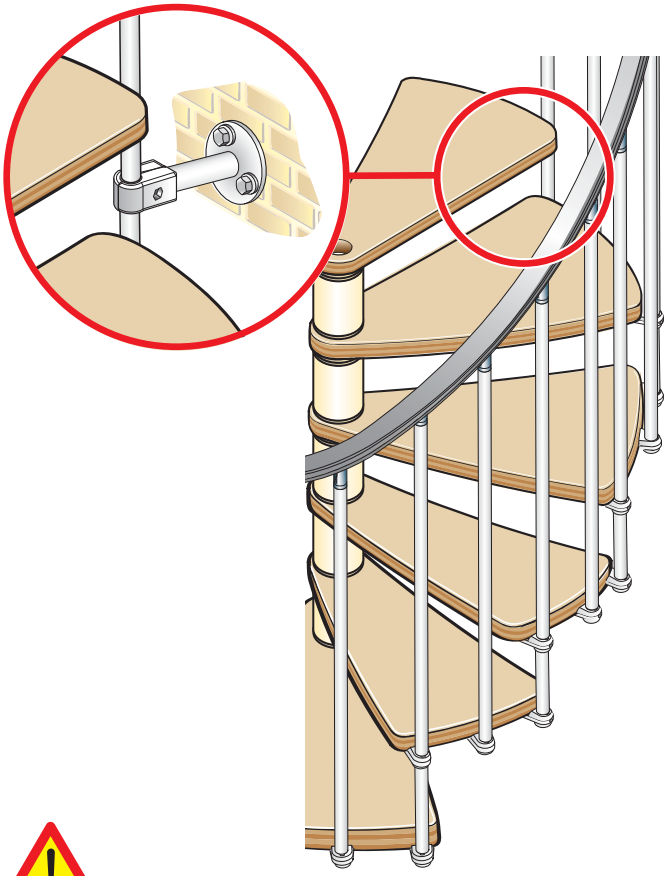

113

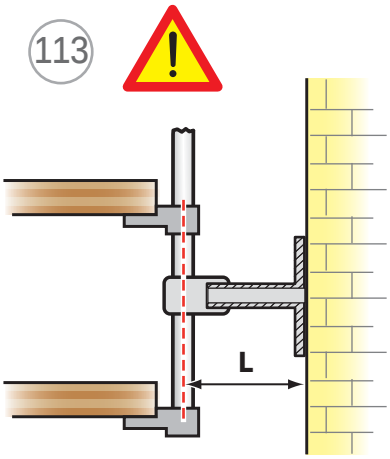

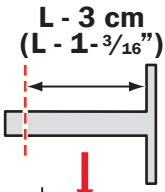

114

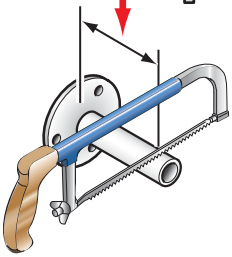

Termékazonosítási adatok

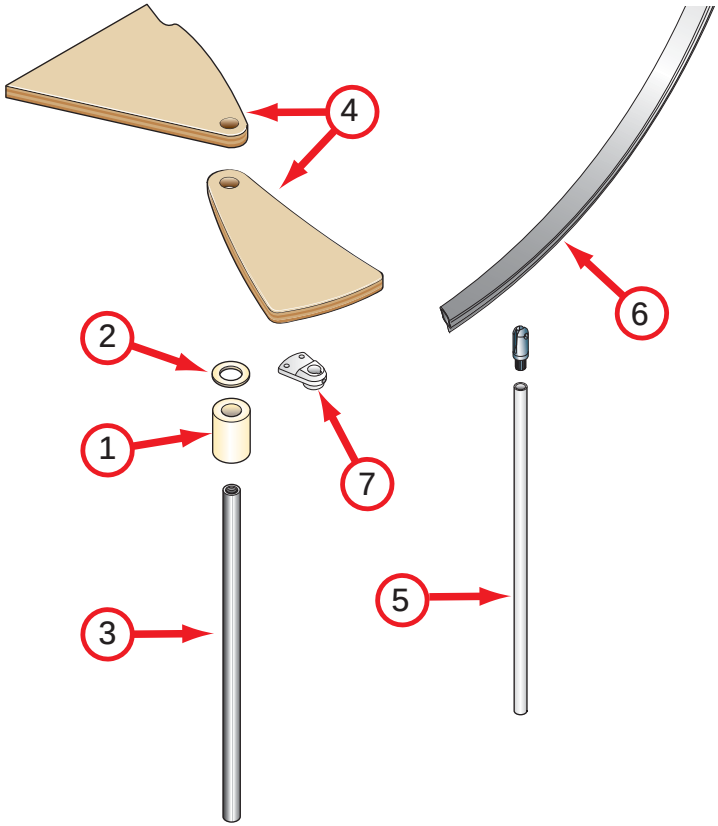
4
6
2
1
7
5
3

HU
termék azonosítási adatok
termék megnevezése: **NICE**
típus: csigalépcső

felhasznált anyagok

FELÉPÍTÉS

Leírás
fém távtartók (1) és műanyag távtartó gyűrűk (2) amiket egymásra helyezünk és összeszorítunk az elemes központi rúdon (3)
anyagok
távtartó: Fe 370
távtartó gyűrűk: nylon
rúd: galvanizált Fe 370
borítás
távtartók: porfestett

LÉPCSŐFOKOK

leírás
lekerekített fa lépcsőfokok **(4)** amik központi oszlopra kerülnek **(3)**
anyaga: nyírfa rétegelt lemez

KORLÁT

leírás
függőleges fém korlátrudak **(5)** a lépcsőfokokhoz illesztve **(4)** és PVC korlátkapaszkodó **(6)**
anyagok
korlátrúd: Fe 370
korlátkapaszkodó: PVC
fi gyűrűk **(7)**: nylon
borítás
korlátrúdak:porfestett

TISZTÍTÁS

Puha nedves ruhával takarítsuk. Ne használjon oldószert vagy csiszolóanyagot tartalmazó terméket.

Az összeszerelést körülbelül 12 hónap után ellenőrizze a csavarok feszességét a különböző részeken. Nem hétköznapos karbantartást képzett szakemberrel végeztesse el. Lépjen kapcsolatba a gyártóval.

HASZNÁLATI ÓVINTÉZKEDÉSEK

Kerülje a helytelen használatát és a termékhez nem megfelelő felhasználást. A gyártó által megadott utasításoktól eltérő beavatkozással vagy telepítéssel a termék már nem felel meg a szabványoknak.

EN)
product identification data
trade name: **NICE**
type: spiral round staircase

materials used

STRUCTURE

description
composed of metal spacers **(1)** and plastic spacer rings **(2)** stacked and compressed on the modular central pole **(3)**
materials
spacers: Fe 370
spacer rings: nylon
pole: galvanised Fe 370
finish
spacers: epoxy powder coated in furnace

TREADS

description
round wooden treads **(4)** stacked on the central pole **(3)**
materials
birch blockboard

RAILING

description
composed of vertical metal balusters **(5)** fastened to the treads **(4)** and a PVC handrail **(6)**
materials
balusters: Fe 370
handrail: PVC
fixings **(7)**: nylon
finish
balusters: epoxy powder coated in furnace

CLEANING

Clean with a soft cloth moistened in water; do not use any product containing solvents or abrasive materials.

MAINTENANCE

Approximately 12 months from the date of installation, check tightness of the screws of the various components. Extraordinary maintenance must be carried out by qualified persons. Contact the manufacturer.

PRECAUTIONS FOR USE

Avoid improper use and unsuited to the product. Any tampering with or installation not according to the instructions provided by the manufacturer may result in the product no longer conforming to the standards.

N_USA
D.U.M.
06/2014

nice